Fire Protection Industry Mining & Tunneling Snowmaking Miscellaneous

www.alvenius.com

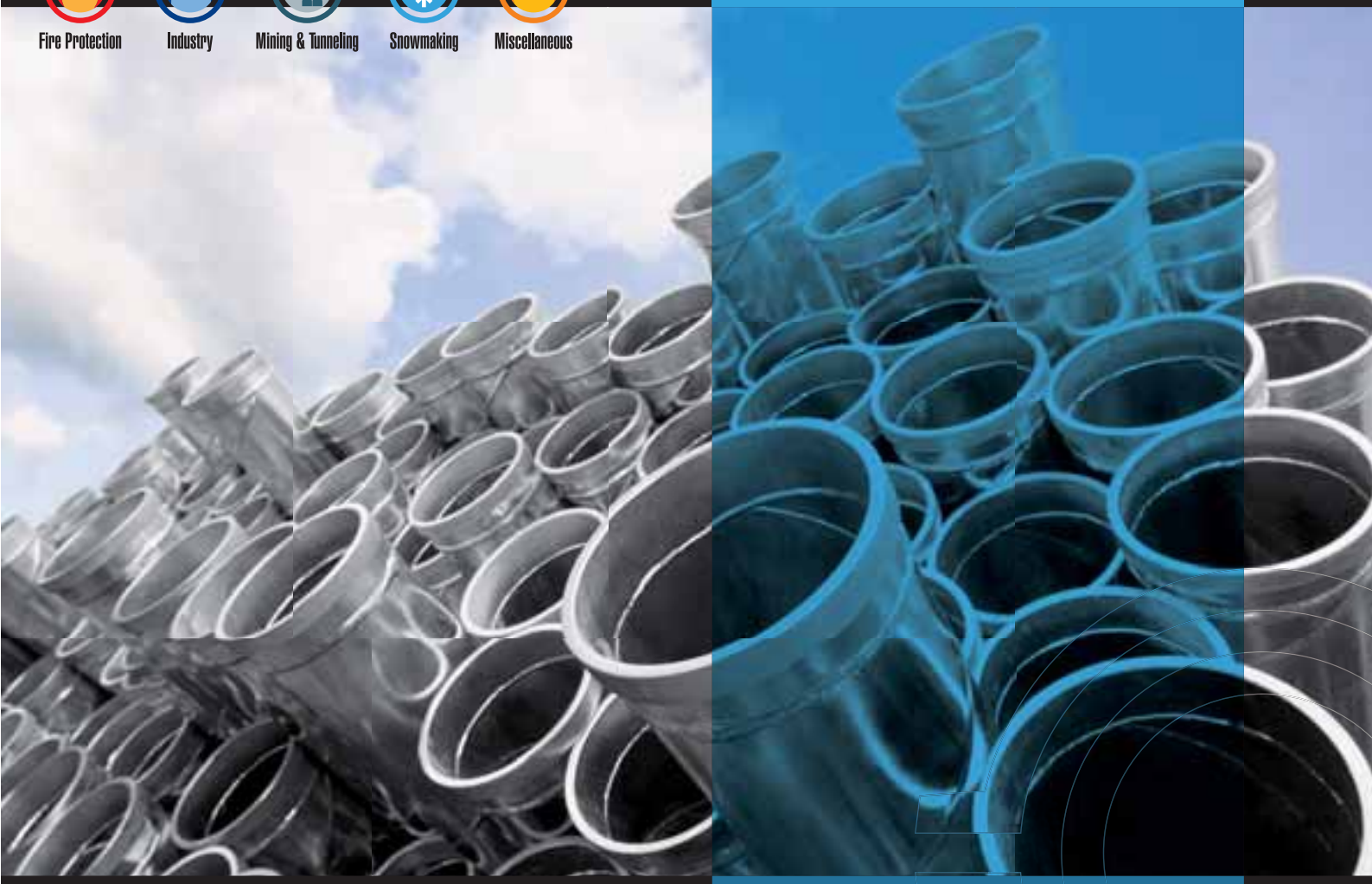

Snabbkopplat stålrörsystem

ALVENIUS®

Kort om företaget

Alvenius® grundades 1951 i Eskilstuna. Företaget började tidigt att tillverka och leverera stålrörsystem till internationella gruvföretag och byggprojekt runt om i världen.

Södra Afrika och Sydamerika blev snabbt viktiga exportmarknader. Under senare delen av sextiotalet kom Alvenius® in på den växande marknaden för snötillverkning. Alvenius® är idag en väletablerad aktör på den europeiska marknaden.

I början på nittiotalet introducerades termoplastbeläggning, som är ett mycket effektivt korrosionsskydd. Detta innebär att Alvenius® stålrör används där rostfria rör tidigare varit enda alternativet t.ex. brandvatten, avsaltningsanläggningar, fjärrkyla, VA och många andra områden där höga krav på korrosionsskydd ställs.

Alvenius® tillhör Boxholmkoncernen sedan 1990.

Marknadssegment

Alvenius har fem definierade marknadssegment. Dessa segment är ”Fire Protection”, ”Industry”, ”Mining & Tunneling”, ”Snowmaking” samt ”General”.

Alla områden har sina speciella förutsättningar och krav.

Med utgångspunkt från detta har vi nyttjat våra unika produktfördelar när vi skapat koncept optimerade för varje applikation.

Vår vision

Alvenius® vision är att vara en världsledande tillverkare av snabbkopplade rörsystem med låg vikt och ett bra korrosionsskydd, inom de nischer där Alvenius® är verksamt.

På närmarknaden ska Alvenius® vara en ledande leverantör av stålrörsystem inom sitt dimensionsområde.

Spiralsvetsade stålrör

Alvenius® är specialister på spiralsvetsade stålrör. Utgångsmaterialet är ett unikt svensktillverkat tryckkärlsklassat stålmaterial, som gör det möjligt att hålla ned väggtjockleken utan att behöva sänka maximalt arbetstryck för rören. Resultatet är ett rakt rör med låg vikt för tryck upp till 80 bar (1160 psi).

Svetsmetoden är automatisk in- och utvändig pulverbågsvetsning. Svetsfogen är jämn, platt och höjden överstiger inte 2,5 mm. Alvenius® spiralsvetsade stålrör tillverkas i Ø 76–508 mm. Godstjocklek kan erbjudas från 2,0 mm till 8,0 mm. Sortimentet har kompletterats med Ø 48 och 60 mm men dessa är ej spiralsvetsade.

Kvalitetsledningssystem

Att säkra kvaliteten på de produkter och tjänster som Alvenius® levererar har alltid hög prioritet. Sedan 1997 är kvalitetsledningssystemet tredjepartscertifierat enligt ISO 9001.

Då rören tillverkas sker en kontinuerlig inspektion av svetsfogen med hjälp av automatiserad ultraljudskontroll, därutöver tas regelbundet röntgenbilder och svetsfogarna granskas även visuellt.

Som standard genomgår rören en hydrostatisk provning till 1,5 x arbetstrycket. All personal som utför svetsning ska ha erforderlig kompetens, vilket säkerställs genom årliga svetsarprövningar. Alvenius kvalitetsledningssystem genomgår extern revision två gånger per år.

Alvenius® Alvenius sortiment av standardprodukter är godkänt enligt PED 97/23/EC, ”the Pressure Equipment Directive”. För att uppnå detta har Lloyds register gått igenom och granskat våra konstruktioner, ritningar, materialval och beräkningar.

Tillverkningsprocessen har även den studerats och undersökts beträffande metoder och personalens kompetens.

Miljöledningssystem

Alvenius miljöledningssystem är tredjepartscertifi erat av Lloyds register enligt EN-ISO 14001 sedan 2000. Miljöledningssystemet genomgår extern revision två gånger per år.

Två rörsystem

K10. Alvenius® rörsystem K10 bygger på metrisk standard, Ø 48–254 mm. Systemet klarar arbetstryck upp till 40 bar.

VICTAULIC. Alvenius® rörsystem Victaulic bygger på ISO standard, Ø 60–508 mm. Systemet är konstruerat för att klara tryck upp till 80 bar. Rörändarna kan fås antingen rillade eller försedda med maskinbearbetade ringar.

Kompletta snabbkopplade rörsystem

Alvenius® snabbkopplade rörsystem är mycket kostnadseffektivt. Systemet har i mer än ett halvt sekel framgångsrikt installerats i gruvor, tunnlar, industrier, snöanläggningar m.m.

Ett rikt urval av rördelar såsom böjar i olika gradtal, T-rör, Övergångingar, flänsade övergångar, gängade uttag osv ger hög grad av byggbarhet och flexibilitet.

Snabbkoppling med självtätande packning

Kopplingen griper tag om ändarna så att rörledningen kan ta upp stora axiella dragkrafter. Speciellt utformade packningar gör kopplingarna lämpliga för såväl höga som låga tryck.

Ytbehandling

- Varmförzinkning
- Termoplastbeläggning
- Målning

1.

2.

3.

4.

Snabb och enkel montering

Grundiden är att snabbt och enkelt, oavsett dimension, kunna sammanfoga rör med hjälp av snabbkopplingar.

Monteringen av Alvenius® rörsystem utförs i fyra enkla steg.

Allt som behövs är en hylsnyckel. Montaget går upp till tre gånger snabbare än att svetsa, kräver inga heta arbeten eller specialutbildad arbetskraft.

TP-systemet är mycket omfattande, flexibelt och korrosionsbeständigt

Alvenius® termoplastbelagda stålrörsystem är in- och utvändigt belagt med specialanpassad termoplast, en s.k. ”Performance polymer alloy”. Här har stålets styrka kombinerats med korrosionsbeständighet.

Rören sammanfogas med Alvenius® välkända snabbkoppling eller med fläns, som i kombination med systemets låga vikt, möjliggör enkel och snabb montering.

Ingen kostsam svetsning krävs samtidigt som ”heta arbeten” undviks och det är enkelt att byta ut enskilda rör eller detaljer vid ombyggnad eller förändring. Systemet är godkänt för arbetstryck upp till 80 bar.

Beläggningsmetoden ger mycket god korrosionsbeständighet

Den obehandlade stålytan blästras till högt ställda krav på ytfinish. Rör och rördelar värms upp till beläggningstemperatur. Beläggning av plast sker i fluidiserad bädd s.k. virvelsintring eller med elektrostatisk sprutning.

Göteborgs VA-verk i samarbete med Svenska Korrosionsinstitutet och Corropro grävde 1990 ner ett antal termoplastbelagda stålrör för att testa korrosionsbeständigheten. Efter 12 år grävdes rören upp och testresultatet var mycket bra. Rören visade inga tecken på korrosion och termoplastbeläggningen var helt intakt.

Termoplastens egenskaper

- Mycket god vidhäftning – ingen risk för flagning eller sprickbildning
- Hög elasticitet, 800 % brottsförlängning
- Hög resistens mot kemikalier, speciellt syror och alkalier
- Beprövade utomhusegenskaper, UV-beständigt, flexibelt ner till -40°C
- Arbetstemperatur i luft, kontinuerligt max. +65°C
- Mycket bra antikorrosiva egenskaper
- Elektrostatisktisolerande
- Miljövänligt
- Låga rörledningsförluster

Installation av rör för vattenförsörjning till snökanoner Idrefjäll.

Standardprodukter och specialkonstruktioner

Rörsystemet kan med fördel användas för transport av process- och kylvatten, avlopp, dränering, brandvatten m.m. Alvenius® termoplastbelagda stålrörsystem kan naturligtvis även anpassas till andra typer av rörledningar.

Specialkonstruktioner tas fram på begäran.

Vid moderniseringen av Ringhals brandvattenledningar valdes Alvenius® termoplastbelagda stålrörsystem.

Användningsområden

Alvenius® termoplastbelagda stålrörsystem används inom olika typer av industrier och applikationer världen över.

Några exempel:

- Gruvindustrin
- Kemisk industri
- Kommunal VA
- Livsmedelsindustrin
- Off-shore
- Fundamentrör
- Bygg och anläggning
- Fjärrkyla
- Konstsnöanläggningar
- Brandvatten
- Pappers- och cellulosaindustrin

Lidingö Stad använder Alvenius® termoplastbelagda stålrörsystem för transport av dricksvatten.

10 km Termoplastbelagt stålrörsystem för vattenförsörjning av två guldgruvor installerat i Sahara öknen, Algeriet.

Markförlagd Ø 406 mm avloppsledning från sodapanna hos Stora-Enso pappersbruk i Grums.

Alvenius® rör enastående prestanda

Alvenius® använder högkvalitativt Svenskt stål i rören. Detta betyder att vi kan producera högkvalitativa rör med tunnare väggar och fortfarande leverera högpresterande rör.

Resultatet är lättare rör och kostnadsbesparingar vid transport och installation.

Våra kunder drar nytta av rör med en större innerdiameter och enastående prestanda i jämförelse med de flesta konkurrerande rören på marknaden.

Den större innerdiametern i kombination med låg friktion resulterar i ett väldigt lågt tryckfall.

Jämförelse, rörsträcka

Krav på slutligt tryck, 4 bar. Pumptryck 12,5 bar.

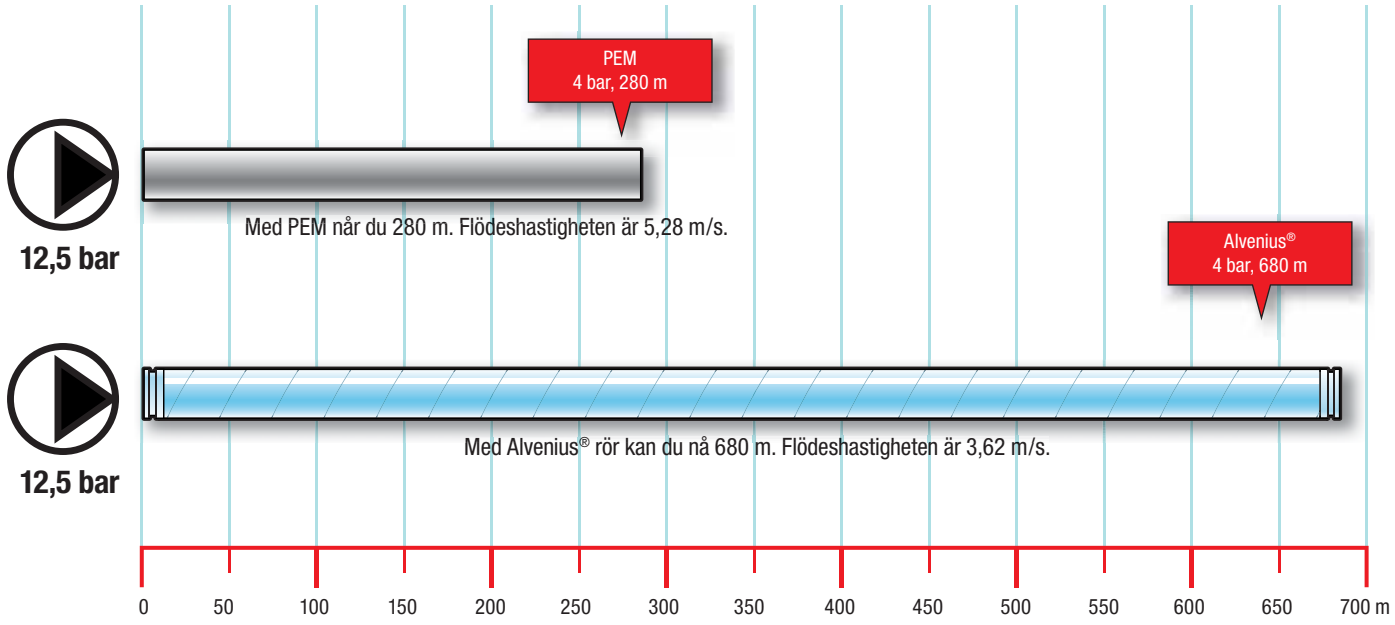

Jämförelse, pumpstorlek

Krav på pumpeffekt för att kunna pumpa 1,5 m³/min 500 m.

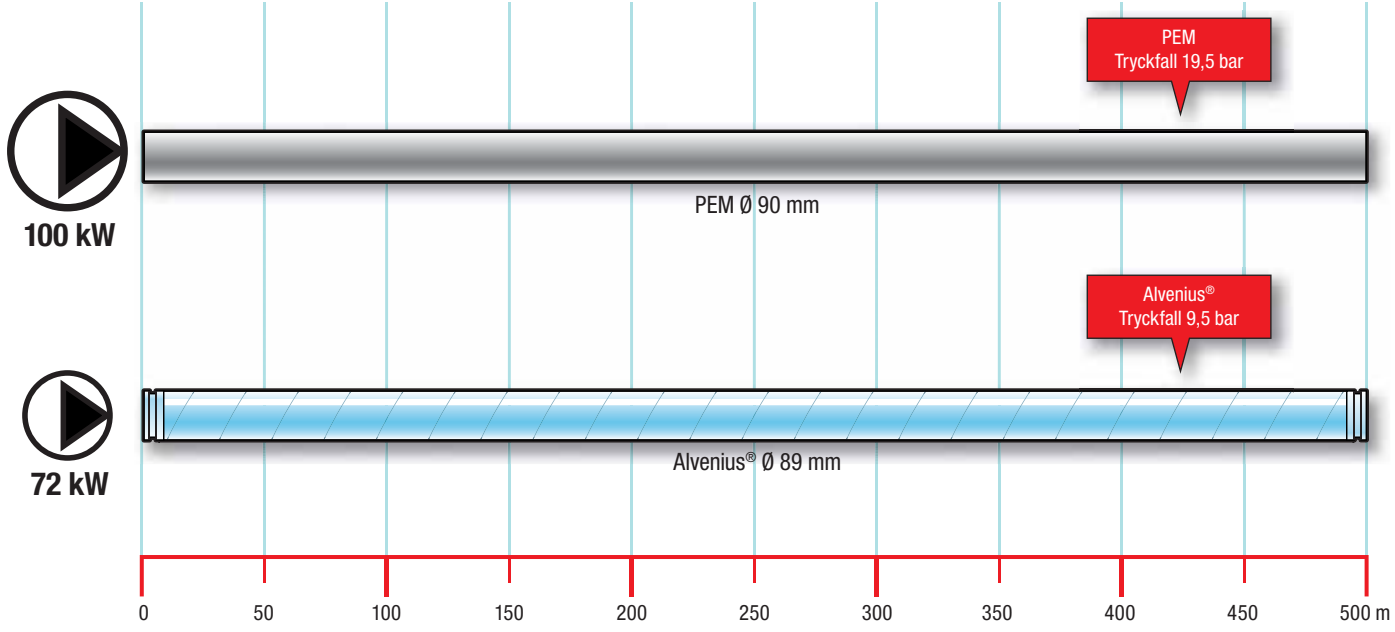

Skillnaden i tryck motsvarar en pumpeffekt på 28 kW med 85% effektivitet.
Vid 100% effektivitet är skillnaden 24 kW

Tryckfall som funktion av flödet vid +2° C, rörlängd 1000 meter

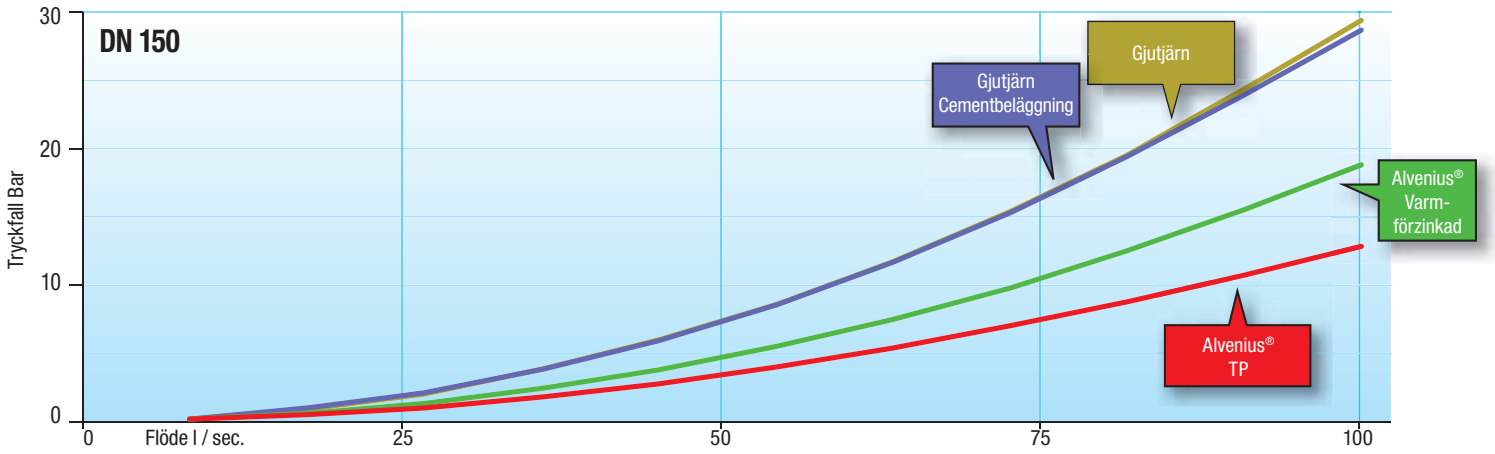

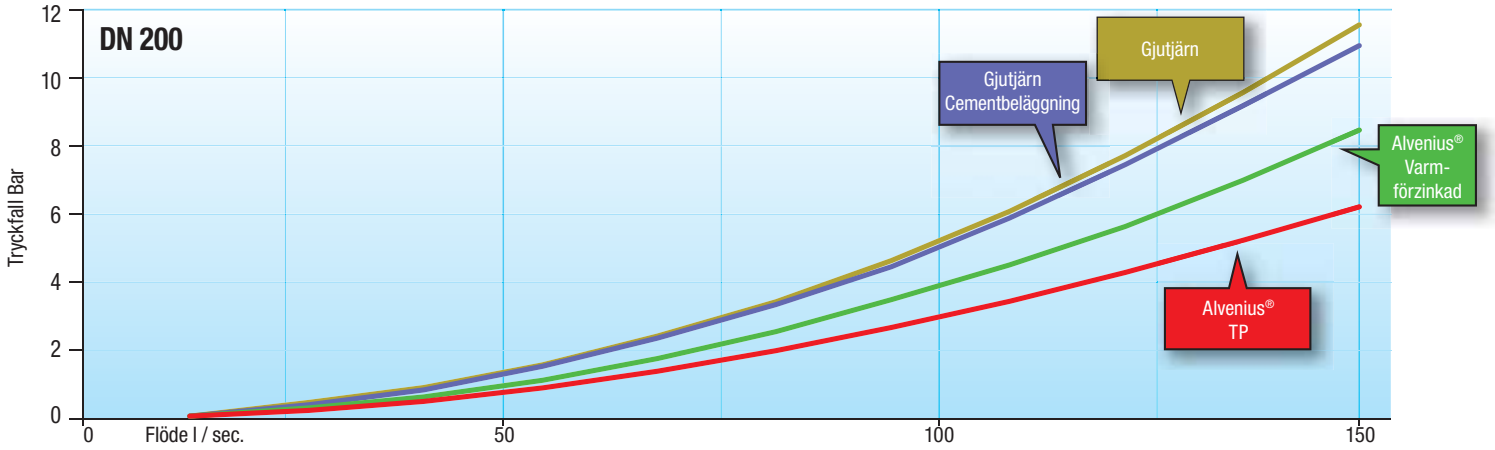

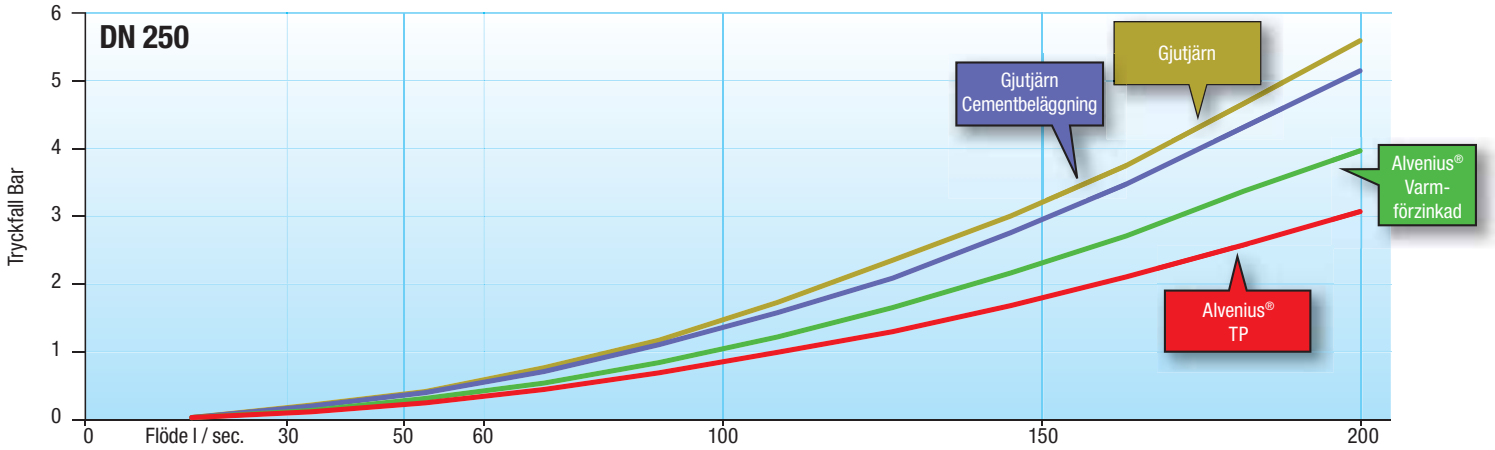

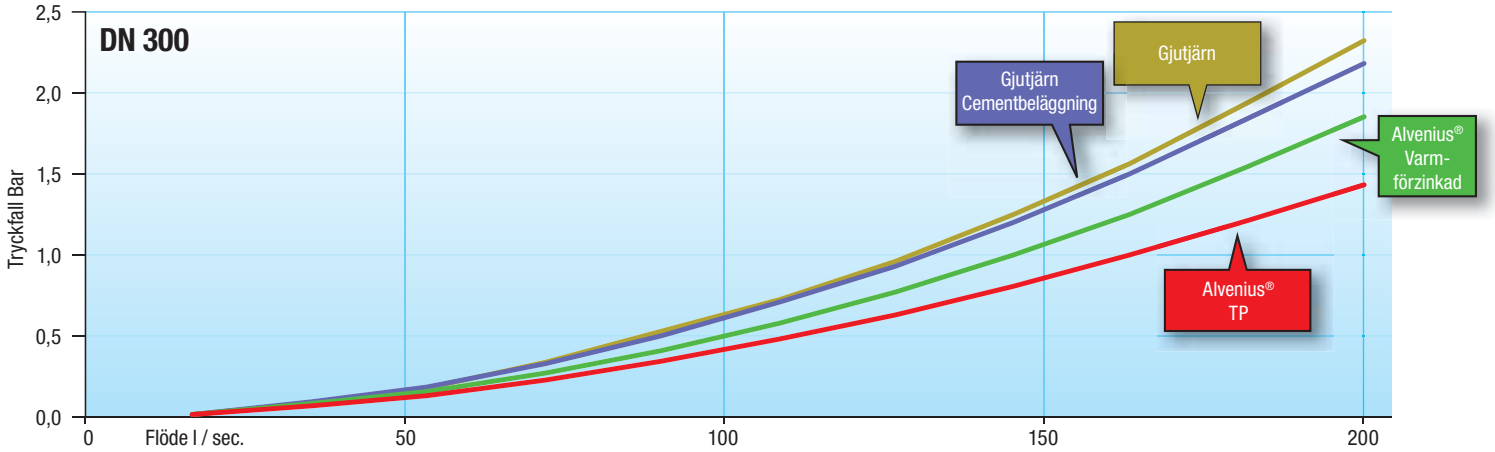

Rädda miljön och minska transport-kostnader med Alvenius® rör

Den låga vikten på Alvenius® rör är bara en av fördelarna när det kommer till installation, men vikten är också betydelsefull när man räknar ut fraktkostnad och max antal rör på varje släp.

Jämförelse, behovet av antalet släp för Alvenius® rör respektive Gjutjärnsrör
Max belastning 24000 kg

2 släp med Alvenius 6” PN80, 3248 m rör

4 släp med Gjutjärnsrör 6”, 2856 m rör

Övergripande jämförelse mellan Alvenius® rör och Gjutjärnsrör
Markant skillnad på innerdiameter, vikt och antal rör på varje släp.

Rörtyp	Storlek Tum	Inner Ø mm	Ytter Ø mm	Skillnad på inner diam. mm	Vikt kg/m	Vikt kg/rör	Rör på släp Max 24000 kg	Total vikt
Alvenius	3"	84,5	88,9	5,1	4,8	28	736 rör	21344 kg
Gjutjärn	3"	79,4	98,0		15,5	93	258 rör	23994 kg
Alvenius	4"	108,9	114,3	12,3	7,8	45	521 rör	23996 kg
Gjutjärn	4"	96,6	118,0		21,5	129	186 rör	23994 kg
Alvenius	5"	133,1	139,7	11,1	11,6	67	352 rör	23584 kg
Gjutjärn	5"	122,0	144,0		27,5	165	145 rör	23925 kg
Alvenius	6"	162,7	168,3	15,3	12,1	70	280 rör	19600 kg
Gjutjärn	6"	147,4	170,0		33,5	201	119 rör	23919 kg
Alvenius	8"	211,9	219,1	12,7	20,0	116	160 rör	18560 kg
Gjutjärn	8"	199,2	222,0		47,5	285	84 rör	23940 kg
Alvenius	10"	264,2	273,0	15,2	24,1	140	96 rör	16896 kg
Gjutjärn	10"	249,0	274,0		63,0	378	63 rör	23814 kg
Alvenius	12"	311,6	323,0	11,8	46,0	267	70 rör	18690 kg
Gjutjärn	12"	299,8	326,0		80,5	483	49 rör	23667 kg

Jämförelse, behovet av antalet släp för Alvenius® rör respektive Gjutjärnsrör

Antal rör på släp med max belastning, 24 000 kg

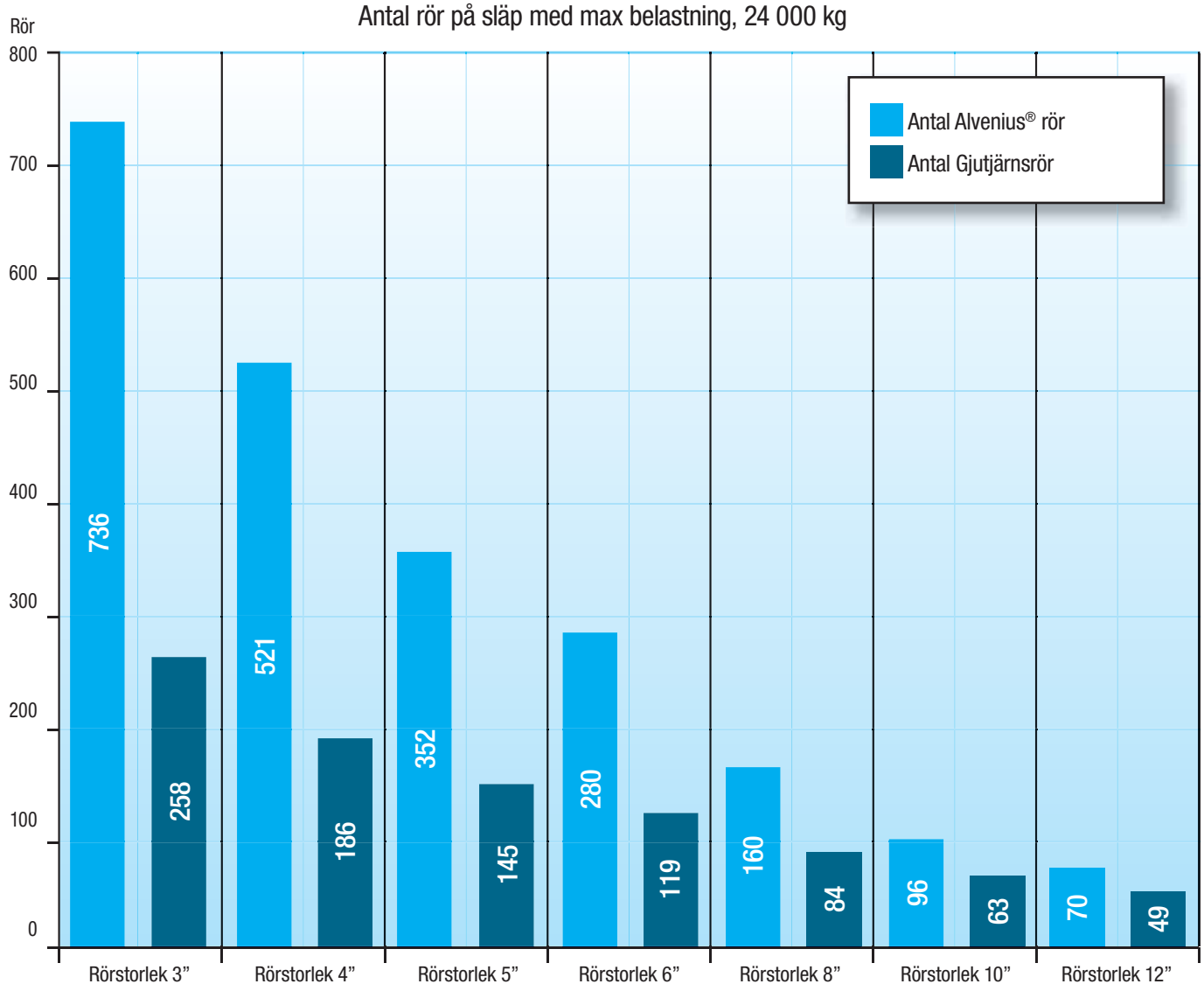

Kort leveranstid

Alvenius® har ett brett sortiment av rör och kopplingar i vårt 60.000 m² lager för att kunna hålla korta och pålitliga leveranser till våra kunder.

Med mer än 50 års erfarenhet av transporter över hela världen, ser vi till att leverera i tid och till lägsta möjliga kostnad.

Alvenius Varmförzinkat

K10 48 – 254 mm
Victaulic 60 – 508 mm

Alvenius® Varmförzinkat med K10 koppling

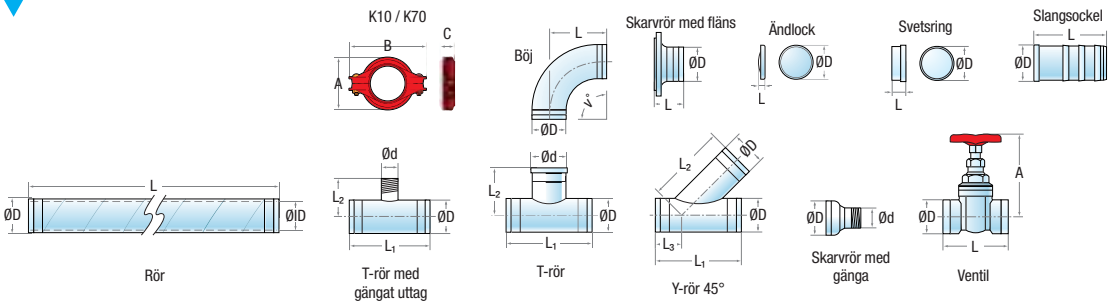

Size Ø 48 mm K10

Produkt	ØD mm	Tjocklek mm	L mm	A mm	Tryck Bar*	Fläns DN/DIN	Vinkel ° / Utlopp	Material / Ytbehandling	Vikt kg	Order nr.	RSK nr.
Rör	48,3	1,4	200		25			Galv.	0,4	100 032 101	134 70 39
Rör	48,3	1,4	500		25			Galv.	0,9	100 034 101	134 67 07
Rör	48,3	1,4	1000		25			Galv.	1,7	100 035 101	134 67 08
Rör	48,3	1,4	2000		25			Galv.	3,7	100 036 101	134 67 10
Rör	48,3	1,4	3000		25			Galv.	5,5	100 037 101	134 67 11
Rör	48,3	1,4	5800		25			Galv.	10,5	100 041 101	134 67 12
Koppling K10 med packning	48,3			77				Målat gj.	0,6	120 258 109	134 61 29
Koppling K70 med packning	48,3			77				Målat gj.	0,7	120 900 709	134 61 43
Gummipacking	48,3							EPDM	0,1	120 264 101	134 61 36
Böj	48,3		51		25		7,5	Galv.	0,3	110 445 101	134 68 09
Böj	48,3		53		25		15	Galv.	0,3	110 446 101	134 68 10
Böj	48,3		58		25		30	Galv.	0,4	110 447 101	134 68 11
Böj	48,3		67		25		45	Galv.	0,4	110 448 101	134 68 12
Böj	48,3		100		25		90	Galv.	0,6	110 450 101	134 68 13
Y-rör 45°	48,3							Galv.	0,8	110 173 101	134 68 63
T-rör	48,3				25		48,3	Galv.	0,5	111 696 101	134 68 67
T-rör med gängat uttag	48,3						R1”	Galv.	0,5	111 743 101	134 68 83
T-rör med gängat uttag	48,3						R2”	Galv.	0,8	111 744 101	134 68 84
Slangsockel	48,3		142					Galv.	0,4	111 680 101	134 69 31
Slangsockel	48,3		185				1”	Galv.	0,5	111 679 101	134 69 32
Slangsockel	48,3		190				2”	Galv.	0,5	111 279 101	134 69 30
Skarvrör med fläns	48,3		87			40/2633		Galv.	2,0	111 768 101	134 69 11
Skarvrör med gänga	48,3				25		R1”	Galv.	0,3	110 213 101	134 70 15
Skarvrör med gänga	48,3				25		R2”	Galv.	0,5	110 215 101	134 70 16
Ändlock	48,3		13		25			Galv.	0,1	110 349 101	134 69 40
Svetsring	48,3	1,8	43					Obehandlat	0,1	121 898 100	134 63 44
Ventil	48,3		110	270				Målat gj.	6,5	130 001 000	134 61 24

MONTERINGSFETT & DENSOTAPE

Produkt		RSK nr.	Order nr.
Monteringsfett, tub, 125 g			300 029 000
Monteringsfett, burk, 1000 g			300 028 000
Densotape, B=100mm, L=10000mm			800 731 000

Alvenius® Varmförzinkat med K10 koppling

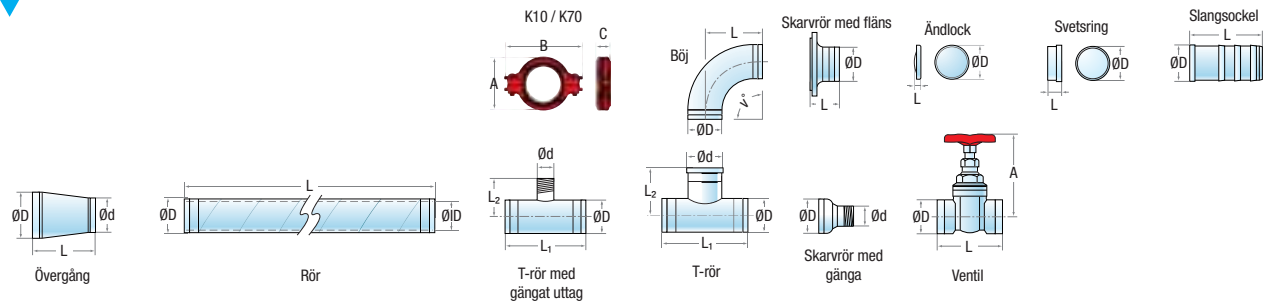

Size Ø 60 mm K10

Produkt	ØD mm	Tjocklek mm	L mm	A mm	Tryck Bar*	Fläns DN/DIN	Vinkel ° / Utlopp	Material / Ytbehandling	Vikt kg	Order nr.	RSK nr.
Rör	60,3	1,8	200		25			Galv.	0,6	101 122 101	134 67 48
Rör	60,3	1,8	500		25			Galv.	1,4	101 124 101	134 67 13
Rör	60,3	1,8	1000		50			Galv.	3,0	101 125 801	134 67 51
Rör	60,3	1,8	2000		25			Galv.	5,7	101 126 101	134 67 15
Rör	60,3	1,8	3000		25			Galv.	8,5	101 127 101	134 67 16
Rör	60,3	1,8	5800		25			Galv.	16,4	101 131 101	134 67 18
Koppling K10 med packning	60,3			89				Målat gj.	0,7	120 267 109	134 61 30
Koppling K70 med packning	60,3			89				Målat gj.	0,8	120 901 709	134 61 44
Gummipacking	60,3							EPDM	0,1	120 273 101	134 61 37
Böj	60,3		52		25		7,5	Galv.	0,4	110 466 101	134 68 14
Böj	60,3		54		25		15	Galv.	0,4	110 467 101	134 68 15
Böj	60,3		63		25		30	Galv.	0,6	110 468 101	134 68 16
Böj	60,3		74		25		45	Galv.	0,7	110 469 101	134 68 17
Böj	60,3		119		25		90	Galv.	1,0	110 471 101	134 68 18
T-rör	60,3				25		48,3	Galv.	0,7	111 697 101	134 68 68
T-rör	60,3				25		60,3	Galv.	0,8	111 698 101	134 68 69
T-rör med gängat uttag	60,3						R1”	Galv.	0,7	111 745 101	134 68 85
T-rör med gängat uttag	60,3						R2”	Galv.	0,8	111 746 101	134 68 86
T-rör med gängat uttag	60,3							Galv.	0,9	111 747 101	134 68 87
Slangsockel	60,3		212				2”	Galv.	1,2	111 683 101	134 69 33
Skarvrör med fläns	60,3		90			60/2633		Galv.	2,8	111 771 101	134 69 12
Skarvrör med gänga	60,3				25		R1”	Galv.	0,5	110 216 101	134 70 17
Skarvrör med gänga	60,3				25		R2”	Galv.	0,5	110 217 101	134 70 18
Skarvrör med gänga	60,3				25			Galv.	1,0	110 218 101	134 70 19
Övergång	60,3		85		25		48,3	Galv.	0,7	111 850 101	134 68 98
Ändlock	60,3		14		25			Galv.	0,2	110 351 101	134 69 41
Svetsring	60,3	2,0	43					Obehandlat	0,2	121 899 100	134 63 45
Ventil	60,3		120	283				Målat gj.	7,8	130 002 000	134 61 25

MONTERINGSFETT & DENSOTAPE

Produkt		RSK nr.	Order nr.
Monteringsfett, tub, 125 g			300 029 000
Monteringsfett, burk, 1000 g			300 028 000
Densotape, B=100mm, L=10000mm			800 731 000

Alvenius® Varmförzinkat med K10 koppling

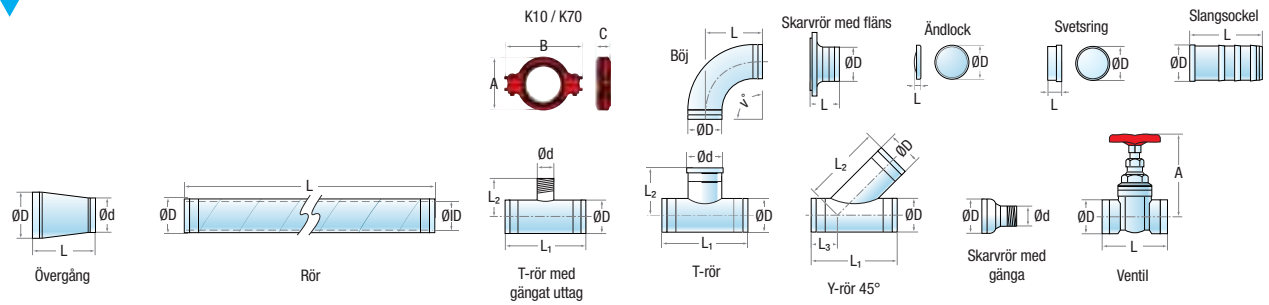

Size Ø 76 mm K10

Produkt	ØD mm	Tjocklek mm	L mm	A mm	Tryck Bar*	Fläns DN/DIN	Vinkel ° / Utlopp	Material / Ytbehandling	Vikt kg	Order nr.	RSK nr.
Rör	76,1	2,0	200		25			Galv.	0,8	100 071 101	134 70 40
Rör	76,1	2,0	500		25			Galv.	2,1	100 074 101	134 67 19
Rör	76,1	2,0	1000		25			Galv.	4,4	100 075 101	134 67 20
Rör	76,1	2,0	2000		25			Galv.	8,1	100 076 101	134 67 21
Rör	76,1	2,0	3000		25			Galv.	12,0	100 077 101	134 67 22
Rör	76,1	2,0	5800		25			Galv.	23,0	100 081 101	134 67 23
Koppling K10 med packning	76,1			109				Målat gj.	0,9	120 276 109	134 61 31
Koppling K70 med packning	76,1			110				Målat gj.	1,0	120 902 709	134 61 45
Gummipacking	76,1							EPDM	0,1	120 282 101	134 61 38
Gummipacking	76,1							Nitrile	0,1	120 282 102	134 62 04
Böj	76,1		50		25		7,5	Galv.	0,5	110 487 101	134 68 19
Böj	76,1		55		25		15	Galv.	0,5	110 488 101	134 68 20
Böj	76,1		68		25		30	Galv.	0,8	110 489 101	134 68 21
Böj	76,1		82		25		45	Galv.	1,0	110 490 101	134 68 22
Böj	76,1		138		25		90	Galv.	1,5	110 492 101	134 68 23
Y-rör 45°	76,1							Galv.	2,1	110 178 101	134 68 64
T-rör	76,1				25		48,3	Galv.	1,0	111 699 101	134 68 70
T-rör	76,1				25		60,3	Galv.	1,0	111 700 101	134 68 71
T-rör	76,1				25		76,1	Galv.	1,3	111 701 101	134 68 72
T-rör med gängat uttag	76,1						R1”	Galv.	1,0	111 748 101	134 68 88
T-rör med gängat uttag	76,1						R2”	Galv.	1,2	111 749 101	134 68 89
T-rör med gängat uttag	76,1						R3”	Galv.	1,7	111 750 101	134 68 90
Slangsockel	76,1		208				2”	Galv.	1,2	111 684 101	134 69 34
Slangsockel	76,1		254				3”	Galv.	1,6	111 281 101	134 69 35
Skarvrör med fläns	76,1		90			65/2633		Galv.	3,4	111 774 101	134 69 13
Skarvrör med gänga	76,1				25		R1”	Galv.	0,7	110 219 101	134 70 20
Skarvrör med gänga	76,1				25		R2”	Galv.	0,6	110 221 101	134 70 21
Skarvrör med gänga	76,1				25		R3”	Galv.	1,1	110 223 101	134 70 22
Övergång	76,1		85		25		48,3	Galv.	0,4	111 851 101	134 68 99
Övergång	76,1		85		25		60,3	Galv.	0,4	111 852 101	134 69 00
Ändlock	76,1		14		25			Galv.	0,2	110 353 101	134 69 42
Svetsring	76,1	2,0	43					Obehandlat	0,2	121 910 100	134 63 46
Ventil	76,1		125	310				Målat gj.	9,6	130 003 000	134 61 26

MONTERINGSFETT & DENSOTAPE

Produkt		RSK nr.	Order nr.
Monteringsfett, tub, 125 g			300 029 000
Monteringsfett, burk, 1000 g			300 028 000
Densotape, B=100mm, L=10000mm			800 731 000

Alvenius® Varmförzinkat med K10 koppling

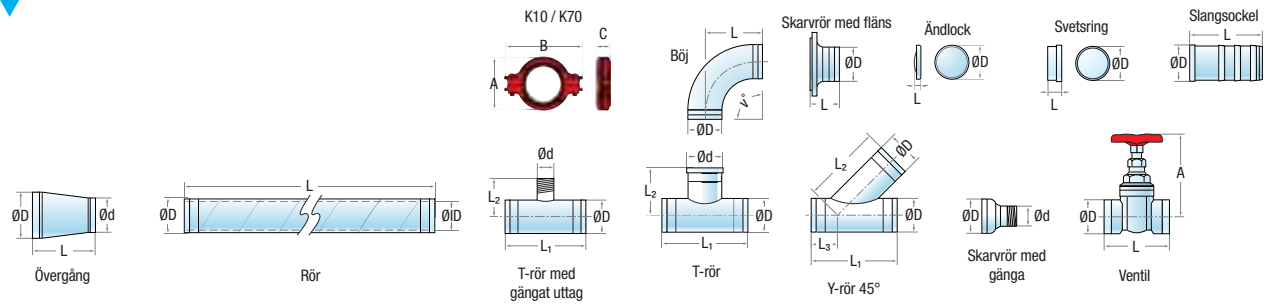

Size Ø 102 mm K10

Produkt	ØD mm	Tjocklek mm	L mm	A mm	Tryck Bar*	Fläns DN/DIN	Vinkel ° / Utlopp	Material / Ytbehandling	Vikt kg	Order nr.	RSK nr.
Rör	101,6	2,0	200		25			Galv.	1,1	100 120 101	134 70 41
Rör	101,6	2,0	500		25			Galv.	2,7	100 104 101	134 67 24
Rör	101,6	2,0	1000		25			Galv.	5,2	100 105 101	134 67 25
Rör	101,6	2,0	2000		25			Galv.	10,8	100 106 101	134 67 26
Rör	101,6	2,0	3000		25			Galv.	16,1	100 107 101	134 67 27
Rör	101,6	2,0	5800		25			Galv.	31,0	100 111 101	134 67 28
Koppling K10 med packning	101,6			140				Målat gj.	1,5	120 290 109	134 61 32
Koppling K70 med packning	101,6			143				Målat gj.	1,8	120 903 709	134 61 46
Gummipacking	101,6							Nitrile	0,1	120 296 102	134 62 06
Gummipacking	101,6							EPDM	0,1	120 296 101	134 61 39
Gummipacking	101,6							Nitrile	0,1	120 296 102	134 62 06
Böj	101,6		53		25		7,5	Galv.	0,7	110 529 101	134 68 24
Böj	101,6		57		25		15	Galv.	0,7	110 530 101	134 68 25
Böj	101,6		79		25		30	Galv.	1,5	110 531 101	134 68 26
Böj	101,6		98		25		45	Galv.	1,8	110 532 101	134 68 27
Böj	101,6		177		25		90	Galv.	2,8	110 534 101	134 68 28
Y-rör 45°	101,6							Galv.	3,2	110 184 101	134 68 65
T-rör	101,6				25		48,3	Galv.	1,4	111 705 101	134 68 73
T-rör	101,6				25		60,3	Galv.	1,5	111 706 101	134 68 74
T-rör	101,6				25		76,1	Galv.	1,7	111 707 101	134 68 75
T-rör	101,6				18		101,6	Galv.	1,8	111 709 101	134 68 76
T-rör med gängat uttag	101,6						R1”	Galv.	1,4	111 752 101	134 68 91
T-rör med gängat uttag	101,6						R2”	Galv.	1,5	111 909 101	134 68 92
T-rör med gängat uttag	101,6						R4”	Galv.	2,5	111 753 101	134 68 93
Slangsockel	101,6		215				4”	Galv.	2,4	111 283 101	134 70 32
Slangsockel	101,6		250				3”	Galv.	1,7	111 686 101	134 69 37
Slangsockel	101,6		208				2”	Galv.	1,3	111 685 101	134 69 36
Skarvrör med fläns	101,6		97			100/2633		Galv.	5,1	111 780 101	134 69 14
Skarvrör med gänga	101,6				25		R2”	Galv.	0,7	110 227 101	134 70 23
Skarvrör med gänga	101,6				25		R3”	Galv.	1,3	110 229 101	134 70 24
Skarvrör med gänga	101,6				25		R4”	Galv.	2,8	110 230 101	134 70 25
Övergång	101,6		135		25		48,3	Galv.	0,5	111 861 101	134 69 01
Övergång	101,6		135		25		60,3	Galv.	0,6	111 862 101	134 69 02
Övergång	101,6		85		25		76,1	Galv.	0,7	111 863 101	134 69 03
Ändlock	101,6		17		25			Galv.	0,3	110 357 101	134 69 43
Svetsring	101,6	2,0	43					Obehandlat	0,3	121 902 100	134 63 47
Ventil	101,6		142	350				Målat gj.	14,0	130 004 000	134 61 27

MONTERINGSFETT & DENSOTAPE

Produkt		RSK nr.	Order nr.
Monteringsfett, tub, 125 g			300 029 000
Monteringsfett, burk, 1000 g			300 028 000
Densotape, B=100mm, L=10000mm			800 731 000

Alvenius® Varmförzinkat med K10 koppling

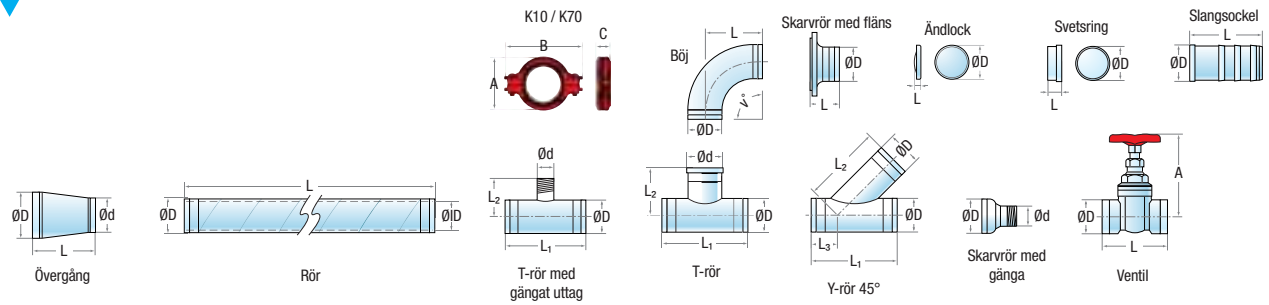

Size Ø 152 mm K10

Produkt	ØD mm	Tjocklek mm	L mm	A mm	Tryck Bar*	Fläns DN/DIN	Vinkel ° / Utlopp	Material / Ytbehandling	Vikt kg	Order nr.	RSK nr.
Rör	152,4	2,1	200		40			Galv.	2,0	100 142 111	134 70 42
Rör	152,4	2,1	500		40			Galv.	4,4	100 144 111	134 67 29
Rör	152,4	2,1	1000		40			Galv.	7,8	100 145 111	134 67 30
Rör	152,4	2,1	2000		40			Galv.	16,4	100 146 111	134 67 31
Rör	152,4	2,1	3000		40			Galv.	24,0	100 147 111	134 67 32
Rör	152,4	2,1	5800		40			Galv.	46,1	100 160 101	134 67 33
Koppling K10 med packning	152,4			202				Målat gj.	2,9	120 311 109	134 61 33
Gummipacking	152,4							Nitrile	0,2	120 315 102	134 62 08
Gummipacking	152,4							EPDM	0,2	120 315 101	134 61 40
Böj	152,4		50		40		7,5	Galv.	1,5	112 401 101	134 68 34
Böj	152,4		57		40		15	Galv.	1,8	112 402 101	134 68 35
Böj	152,4		79		40		30	Galv.	3,4	112 403 101	134 68 36
Böj	152,4		98		40		45	Galv.	4,4	112 404 101	134 68 37
Böj	152,4		177		40		90	Galv.	7,3	112 405 101	134 68 38
Böj	152,4		50		25		7,5	Galv.	1,5	110 585 101	134 68 29
Böj	152,4		57		25		15	Galv.	1,8	110 586 101	134 68 30
Böj	152,4		79		25		30	Galv.	3,4	110 587 101	134 68 31
Böj	152,4		98		25		45	Galv.	4,4	110 588 101	134 68 32
Böj	152,4		177		25		90	Galv.	7,3	110 590 101	134 68 33
Y-rör 45°	152,4							Galv.	7,3	110 189 101	134 68 66
T-rör	152,4				21		76,1	Galv.	3,2	111 712 101	134 68 77
T-rör	152,4				18		101,6	Galv.	3,4	111 713 101	134 68 78
T-rör	152,4				14		152,4	Galv.	4,0	111 715 101	134 68 79
T-rör med gängat uttag	152,4						R1”	Galv.	3,1	111 756 101	134 68 94
T-rör med gängat uttag	152,4						R2”	Galv.	3,4	111 910 101	134 68 95
T-rör med gängat uttag	152,4						R4”	Galv.	4,1	111 757 101	134 68 96
Slangsockel	152,4		257				6”	Galv.	5,0	111 285 101	134 69 38
Skarvrör med fläns	152,4		100			125/2633		Galv.	9,0	111 763 101	134 69 15
Skarvrör med gänga	152,4				25		R6”	Galv.	4,6	110 237 101	134 70 26
Övergång	152,4		147		25		48,3	Galv.	2,9	111 866 101	134 69 04
Övergång	152,4		130		25		76,1	Galv.	2,1	111 867 101	134 69 05
Övergång	152,4		85		25		101,6	Galv.	1,2	111 868 101	134 69 06
Ändlock	152,4		20		25			Galv.	0,9	110 361 101	134 69 44
Svetsring	152,4	2,5	43					Obehandlat	0,7	121 904 100	134 63 48
Ventil	152,4		200	485				Målat gj.	31,5	130 005 000	134 61 28

MONTERINGSFETT & DENSOTAPE

Produkt		RSK nr.	Order nr.
Monteringsfett, tub, 125 g			300 029 000
Monteringsfett, burk, 1000 g			300 028 000
Densotape, B=100mm, L=10000mm			800 731 000

Alvenius® Varmförzinkat med K10 koppling

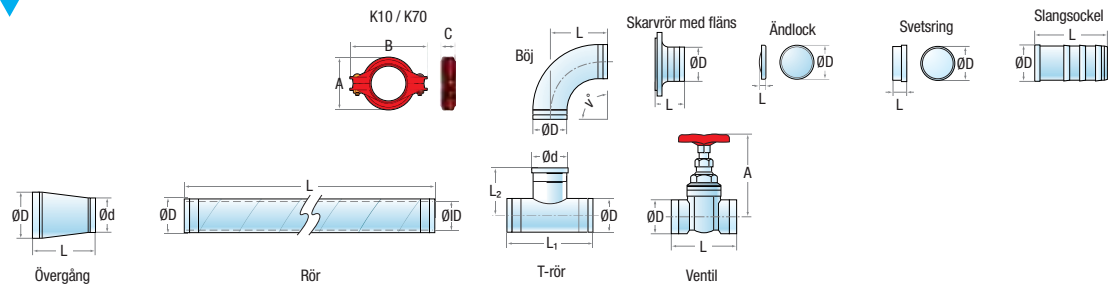

Size Ø 203 mm K10

Produkt	ØD mm	Tjocklek mm	L mm	A mm	Tryck Bar*	Fläns DN/DIN	Vinkel ° / Utlopp	Material / Ytbehandling	Vikt kg	Order nr.	RSK nr.
Rör	203,0	3,0	500		16			Galv.	9,9	100 193 101	134 67 35
Rör	203,0	3,0	1000		16			Galv.	17,7	100 194 101	134 67 36
Rör	203,0	3,0	2000		16			Galv.	33,3	100 195 101	134 67 37
Rör	203,0	3,0	3000		16			Galv.	48,8	100 196 101	134 67 38
Rör	203,0	3,0	5800		16			Galv.	92,4	100 192 101	134 67 39
Koppling K10 med packning	203,0			267				Målat gj.	6,7	120 330 109	134 61 34
Gummipacking	203,0							EPDM	0,2	120 334 101	134 61 41
Böj	203,0		62		16		7,5	Galv.	5,0	111 220 101	134 68 39
Böj	203,0		81		16		15	Galv.	6,2	111 221 101	134 68 40
Böj	203,0		120		16		30	Galv.	8,2	111 222 101	134 68 41
Böj	203,0		162		16		45	Galv.	11,3	111 223 101	134 68 42
Böj	203,0		331		16		90	Galv.	19,1	111 225 101	134 68 43
T-rör	203,0				14		152,4	Galv.	11,0	111 727 101	134 68 80
T-rör	203,0				12		203	Galv.	14,1	111 728 101	134 68 81
Slangsockel	203,0		275				8”	Galv.	9,5	111 690 101	134 69 39
Skarvrör med fläns	203,0		112			150/2633		Galv.	14,2	111 789 101	134 69 16
Övergång	203,0		191		16		152,4	Galv.	4,5	111 875 101	134 69 08
Ändlock	203,0		123		16			Galv.	4,4	110 364 101	134 69 45
Svetsring	203,0	3,0	43					Obehandlat	1,7	120 334 100	134 63 49
Ventil	203,0		270	520				Målat gj.	62,0	130 006 108	134 62 58

Size Ø 254 mm K10

Produkt	ØD mm	Tjocklek mm	L mm	A mm	Tryck Bar*	Fläns DN/DIN	Vinkel ° / Utlopp	Material / Ytbehandling	Vikt kg	Order nr.	RSK nr.
Rör	254,0	3,0	500		16			Galv.	12,0	100 213 101	134 67 40
Rör	254,0	3,0	1000		16			Galv.	21,6	100 214 101	134 67 41
Rör	254,0	3,0	5800		16			Galv.	119,0	100 212 101	134 67 42
Koppling K10 med packning	254,0			328				Målat gj.	10,9	120 345 109	134 61 35
Gummipacking	254,0							EPDM	0,4	120 349 101	134 61 42
Böj	254,0		73		16		7,5	Galv.	10,2	111 075 101	134 68 44
Böj	254,0		98		16		15	Galv.	10,8	111 076 101	134 68 45
Böj	254,0		150		16		30	Galv.	15,8	111 077 101	134 68 46
Böj	254,0		206		16		45	Galv.	19,0	111 078 101	134 68 47
Böj	254,0		429		16		90	Galv.	30,7	111 080 101	134 68 48
T-rör	254,0				12		254	Galv.	19,5	111 733 101	134 68 82
Skarvrör med fläns	254,0		118			250/2632		Galv.	18,8	111 795 101	134 69 17
Övergång	254,0		278		16		203	Galv.	9,1	111 879 101	134 69 09
Ändlock	254,0		135		16			Galv.	8,1	110 366 101	134 70 33
Svetsring	254,0	3,0	48					Obehandlat	2,7	120 347 100	134 63 50

MONTERINGSFETT & DENSOTAPE

Produkt		RSK nr.	Order nr.
Monteringsfett, tub, 125 g			300 029 000
Monteringsfett, burk, 1000 g			300 028 000
Densotape, B=100mm, L=10000mm			800 731 000

HOT DIP GALVANIZED

VIC

Alvenius® Varmförzinkat med Victaulic koppling

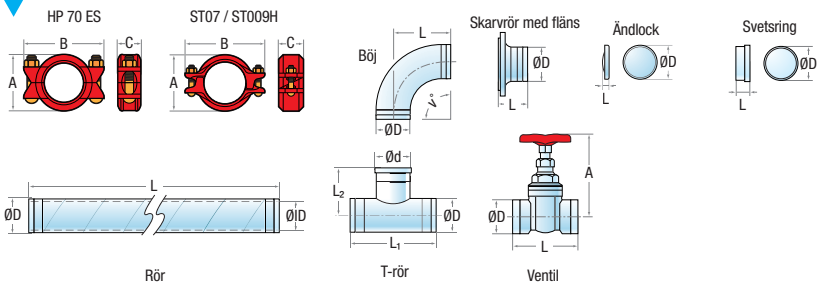

Size Ø 60 mm VICTAULIC

Produkt	ØD mm	Tjocklek mm	L mm	A mm	Tryck Bar*	Fläns DN/DIN	Vinkel ° / Utlopp	Material / Ytbehandling	Vikt kg	Order nr.	RSK nr.
Rör	60,3	1,8	600		50			Galv.	2	101 123 801	134 67 50
Rör	60,3	1,8	1000		25			Galv.	2,9	101 125 101	134 67 14
Rör	60,3	1,8	3000		50			Galv.	9	101 127 801	134 67 52
Rör	60,3	1,8	5800		50			Galv.	17	101 131 801	134 67 53
Koppling ST07 med packning	60,3			85				Målat	1,0	120 910 800	134 63 81
Koppling ST75 med packning	60,3			86	35			Målat	0,8	120 930 800	134 61 51
Koppling ST77 med packning	60,3			92	80			Målat	1,2	120 807 800	134 63 82
Koppling ST009H med packning	60,3			99				Målat	0,7	120 837 800	134 63 80
Koppling ST009H med packning	60,3			91				Galv.	0,9	1 004-01	134 66 05
Koppling HP-70ES m. packning	60,3			87				Målat	1,5	120 953 800	134 63 79
Gummipacking	60,3							EPDM	0,1	120 803 801	134 63 02
Böj	60,3		50		80		11,25	Galv.	0,6	122 466 801	134 69 48
Böj	60,3		55		80		22,5	Galv.	1,2	122 467 801	134 69 49
Böj	60,3		51		80		45	Galv.	0,3	122 468 801	134 69 50
Böj	60,3		83		80		90	Galv.	0,5	122 469 801	134 69 51
Böj	60,3		108		27		45	Målat	0,7	1 105-10	134 72 55
Böj	60,3		100		27		90	Galv.	0,7	1 059-01	134 70 61
Böj	60,3		100		27		90	Målat	0,7	1 059-10	134 72 61
Böj	60,3		88		25		45	Galv.	0,7	1 105-01	134 70 60
T-rör	60,3				69		60,3	Galv.	1,4	122 700 801	134 69 72
T-rör	60,3				27		60.3	Galv.	1,2	1 065-01	134 71 32
T-rör	60,3				27		60.3	Målat	1,1	1 065-10	134 72 67
Skarvrör med fläns	60,3		93			60/2635		Galv.	2,3	111 771 801	134 69 18
Ändlock	60,3		22		80			Galv.	0,3	122 351 801	134 69 84
Svetsring	60,3	1,8	43					Obehandlat	0,2	120 983 810	134 63 51
Ventil - Butterfly	60,3		81.5	96.8				Målat	1,6	899 999 997	134 62 13

MONTERINGSFETT & DENSOTAPE

Produkt		RSK nr.	Order nr.
Monteringsfett, tub, 125 g			300 029 000
Monteringsfett, burk, 1000 g			300 028 000
Densotape, B=100mm, L=10000mm			800 731 000

HOT DIP GALVANIZED

VIC

Alvenius® Varmförzinkat med Victaulic koppling

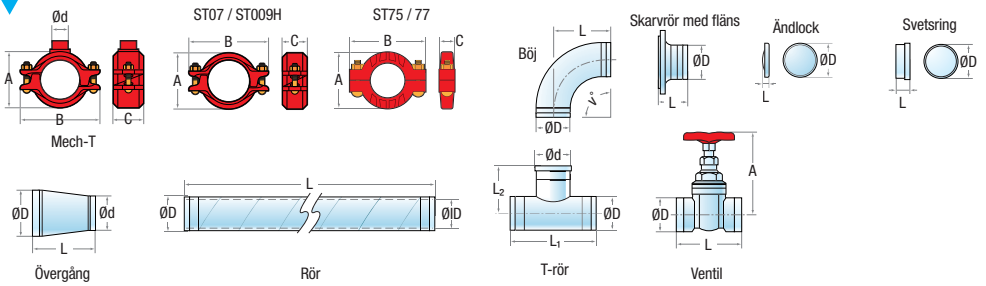

Size Ø 76 mm VICTAULIC

Produkt	ØD mm	Tjocklek mm	L mm	A mm	Tryck Bar*	Fläns DN/DIN	Vinkel ° / Utlopp	Material / Ytbehandling	Vikt kg	Order nr.	RSK nr.
Rör	76,1	2,0	600		60			Galv.	3,0	100 073 801	134 67 54
Rör	76,1	2,0	1000		60			Galv.	4,0	100 075 801	134 67 55
Rör	76,1	2,0	3000		60			Galv.	12,0	100 077 801	134 67 56
Rör	76,1	2,0	5800		60			Galv.	23,0	100 081 801	134 67 57
Rillat Rör	76,1	2	3000		34			Galv.	11,8	100 081 901	134 64 18
Rillat Rör	76,1	2	6000		34			Galv.	23,5	100 080 901	134 61 08
Rillat Rör	76,1	2	3000		34			Målat	11,0	100 081 910	134 64 26
Rillat Rör	76,1	2	6000		34			Målat	21,9	100 080 910	134 61 16
Rillat Rör	76,1	2	3000		34			Obehandlat	11,0	100 081 900	134 64 10
Rillat Rör	76,1	2	6000		34			Obehandlat	21,9	100 080 900	134 61 00
Rillat Rör	76,1	2	9000		34			Obehandlat	32,9	100 082 900	
Koppling ST07 med packning	76,1			98				Målat	1,6	120 911 800	134 63 84
Koppling ST75 med packning	76,1			98	35			Målat	0,9	120 931 800	134 63 85
Koppling ST77 med packning	76,1			110	80			Målat	1,4	120 808 800	134 63 87
Koppling ST009H med packning	76,1			111				Målat	0,9	120 838 800	134 63 83
Koppling ST009H med packning	76,1			106				Galv.	0,9	1 005-01	134 66 06
Mech-T	76,1			127	27		1”Thd	Galv.	1,3	1 008-01	134 71 00
Mech-T	76,1			127	27		1”Thd	Målat	1,3	1 008-10	134 71 95
Mech-T	76,1			125	27		11/4”Thd	Galv.	1,5	1 009-01	134 70 99
Mech-T	76,1			125	27		11/4”Thd	Målat	1,5	1 009-10	134 71 96
Mech-T	76,1			133	27		11/4”Grv	Galv.	1,4	1 010-01	134 70 98
Mech-T	76,1			133	27		11/4”Grv	Målat	1,3	1 010-10	134 71 97
Mech-T	76,1			125	27		11/2”Thd	Galv.	1,6	1 011-01	134 70 97
Mech-T	76,1			133	27		11/2”Grv	Galv.	1,4	1 012-01	134 70 96
Mech-T	76,1			133	27		11/2”Grv	Målat	1,4	1 012-10	134 71 99
Gummipacking	76,1							EPDM	0,1	120 797 801	134 63 03
Böj	76,1		55		25		15	Galv.	0,6	110 488 801	134 68 49
Böj	76,1		82		25		45	Galv.	0,9	122 490 801	134 69 52
Böj	76,1		138		25		90	Galv.	1,5	122 492 801	134 69 53
Böj	76,1		68		25		30	Galv.	0,5	110 489 801	134 68 50
Böj	76,1		125		27		45	Målat	1,1	1 071-10	134 72 56
Böj	76,1		125		27		45	Galv.	1,1	1 071-01	134 70 62
Böj	76,1		114		27		90	Galv.	1,3	1 060-01	134 70 63
Böj	76,1		114		27		90	Målat	1,3	1 060-10	134 72 62
T-rör	76,1				69		76,1	Galv.	2,4	122 701 801	134 70 14
T-rör	76,1				27		76,1	Galv.	1,7	1 066-01	134 71 33
T-rör	76,1				27		76,1	Målat	1,6	1 066-10	134 72 68
Skarvrör med fläns	76,1		97			65/2635		Galv.	4,1	111 774 801	134 69 19
Övergång	76,1		180		80		60,3	Galv.	1,1	122 852 801	134 69 93
Ändlock	76,1		22		80			Galv.	0,5	122 353 801	134 69 85
Svetsring	76,1	2,0	43					Obehandlat	0,3	120 280 810	134 63 52
Ventil - Butterfly	76,1		95.8	108.0				Målat	2,3	899 999 998	134 62 14

MONTERINGSFETT & DENSOTAPE

Produkt		RSK nr.	Order nr.
Monteringsfett, tub, 125 g			300 029 000
Monteringsfett, burk, 1000 g			300 028 000
Densotape, B=100mm, L=10000mm			800 731 000

HOT DIP GALVANIZED

VIC

Alvenius® Varmförzinkat med Victaulic koppling

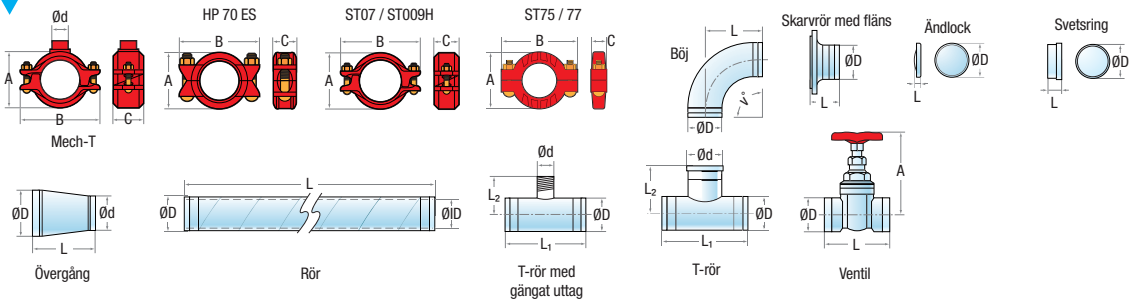

Size Ø 89 mm VICTAULIC

Produkt	ØD mm	Tjocklek mm	L mm	A mm	Tryck Bar*	Fläns DN/DIN	Vinkel ° / Utlopp	Material / Ytbehandling	Vikt kg	Order nr.	RSK nr.
Rör	88,9	2,2	600		80			Galv.	3,5	122 551 801	134 67 58
Rör	88,9	2,2	1000		80			Galv.	4,3	122 091 801	134 67 59
Rör	88,9	2,2	3000		80			Galv.	22,0	122 093 801	134 67 60
Rör	88,9	2,2	5800		80			Galv.	29,0	122 550 801	134 67 61
Rör	88,9	2,0	5800		48			Galv.	28,0	101 540 801	134 67 62
Rillat Rör	88,9	2	3000		34			Galv.	13,8	100 091 901	134 64 19
Rillat Rör	88,9	2	6000		34			Galv.	27,5	100 090 901	134 61 09
Rillat Rör	88,9	2	3000		34			Målat	12,8	100 091 910	134 64 27
Rillat Rör	88,9	2	6000		34			Målat	25,7	100 090 910	134 61 17
Rillat Rör	88,9	2	3000		34			Obehandlat	12,8	100 091 900	134 64 11
Rillat Rör	88,9	2	6000		34			Obehandlat	25,7	100 090 900	134 61 01
Rillat Rör	88,9	2	9000		34			Obehandlat	38,6	100 097 900	
Koppling ST07 med packning	88,9			115				Målat	1,4	120 912 800	134 61 53
Koppling ST75 med packning	88,9			114	35			Målat	1,3	120 932 800	134 61 54
Koppling ST77 med packning	88,9			127	80			Målat	1,7	120 809 800	134 61 55
Koppling ST009H med packning	88,9			128				Målat	1,4	120 839 800	134 63 88
Koppling ST009H med packning	88,9			119				Galv.	1,1	1 006-01	134 66 07
Koppling HP-70ES m. packning	88,9			119				Målat	2,1	120 945 800	134 61 52
Mech-T	88,9			136	27		1”Thd	Galv.	1,4	1 013-01	134 71 05
Mech-T	88,9			136	27		1”Thd	Målat	1,4	1 013-10	134 72 00
Mech-T	88,9			141	27		11/4”Thd	Galv.	1,6	1 014-01	134 71 04
Mech-T	88,9			148	27		11/4”Grv	Galv.	1,4	1 015-01	134 71 03
Mech-T	88,9			148	27		11/4”Grv	Målat	1,4	1 015-10	134 72 02
Mech-T	88,9			147	27		11/2”Thd	Galv.	1,8	1 016-01	134 71 02
Mech-T	88,9			147	27		11/2”Thd	Målat	1,7	1 016-10	134 72 03
Mech-T	88,9			148	27		11/2”Grv	Galv.	1,5	1 017-01	134 71 01
Mech-T	88,9			148	27		11/2”Grv	Målat	1,4	1 017-10	134 72 04
Mech-T	88,9			147	27		2”Thd	Galv.	2,1	1 018-01	134 71 07
Mech-T	88,9			147	27		2”Thd	Målat	2,0	1 018-10	134 72 05
Mech-T	88,9			148	27		2”Grv	Galv.	1,7	1 019-01	134 71 06
Mech-T	88,9			148	27		2”Grv	Målat	1,7	1 019-10	134 72 06
Gummipacking	88,9							EPDM	0,1	120 449 801	134 61 75
Böj	88,9		48		80		7,5	Galv.	0,6	122 508 801	134 68 51
Böj	88,9		38		80		11,25	Galv.	1,0	122 507 801	134 69 54
Böj	88,9		114		80		22,5	Galv.	1,4	122 510 801	134 69 55
Böj	88,9		64		80		45	Galv.	1,4	122 511 801	134 69 56
Böj	88,9		108		80		90	Galv.	2,0	122 513 801	134 69 57
Böj	88,9		140		27		45	Galv.	1,6	1 072-01	134 70 64
Böj	88,9		131		27		90	Galv.	1,5	1 061-01	134 70 65
Böj	88,9		140		27		45	Målat	1,5	1 072-10	134 72 57
Böj	88,9		131		27		90	Målat	1,5	1 061-10	104 72 63

Fler produkter i denna storlek på nästa sida >>

MONTERINGSFETT & DENSOTAPE

Produkt		RSK nr.	Order nr.
Monteringsfett, tub, 125 g			300 029 000
Monteringsfett, burk, 1000 g			300 028 000
Densotape, B=100mm, L=10000mm			800 731 000

Alvenius® Varmförzinkat med Victaulic koppling

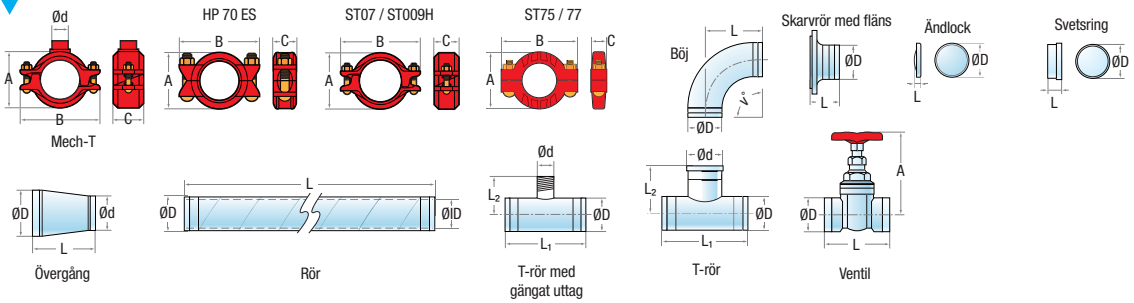

Size Ø 89 mm VICTAULIC

Produkt	ØD mm	Tjocklek mm	L mm	A mm	Tryck Bar*	Fläns DN/DIN	Vinkel ° / Utlopp	Material / Ytbehandling	Vikt kg	Order nr.	RSK nr.
T-rör	88,9				80		88,9	Galv.	3,0	122 100 801	134 69 73
T-rör	88,9				27		88,9	Galv.	2,3	1 067-01	134 71 34
T-rör	88,9				27		88,9	Målat	2,3	1 067-10	134 72 69
Skarvrör med fläns	88,9		103			80/2635		Galv.	5,4	111 777 801	134 69 20
Övergång	88,9		180		80		60,3	Galv.	1,3	122 042 801	134 69 94
Övergång	88,9		180		80		76,1	Galv.	1,6	122 043 801	134 69 95
Ändlock	88,9		22		80			Galv.	0,5	122 354 801	134 69 86
Svetsring	88,9	2,2	43		70			Obehandlat	0,4	122 985 820	134 63 53
Svetsring	88,9	3,6	43					Obehandlat	0,6	122 985 830	134 63 54
Ventil - Butterfly	88,9		95.8	114.3				Målat	2,7	899 999 992	134 62 15
T-rör med gängat uttag	88,9				80		R2”	Galv.	5,1	122 740 801	134 67 00

<< Fler produkter i denna storlek på föregående sida

MONTERINGSFETT & DENSOTAPE

Produkt		RSK nr.	Order nr.
Monteringsfett, tub, 125 g			300 029 000
Monteringsfett, burk, 1000 g			300 028 000
Densotape, B=100mm, L=10000mm			800 731 000

Alvenius® Varmförzinkat med Victaulic koppling

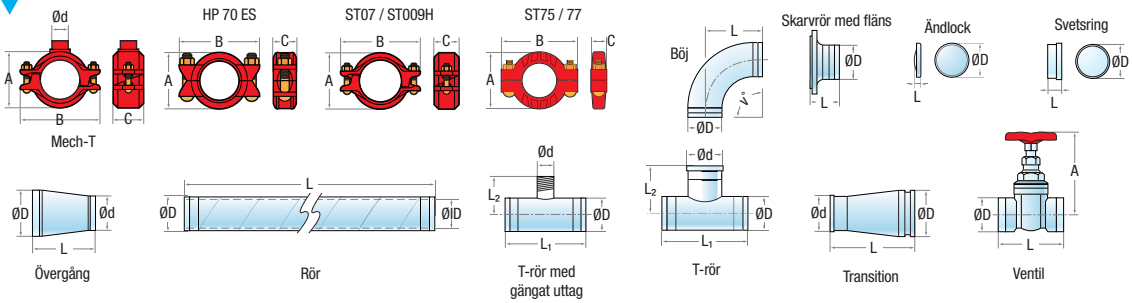

Size Ø 114 mm VICTAULIC

Produkt	ØD mm	Tjocklek mm	L mm	A mm	Tryck Bar*	Fläns DN/DIN	Vinkel ° / Utlopp	Material / Ytbehandling	Vikt kg	Order nr.	RSK nr.
Rör	114,3	2,0	5800		41			Galv.	36,0	100 420 801	134 67 67
Rör	114,3	2,7	600		80			Galv.	5,0	122 434 801	134 67 63
Rör	114,3	2,7	1000		80			Galv.	8,0	122 435 801	134 67 64
Rör	114,3	2,7	3000		80			Galv.	25,0	122 437 801	134 67 65
Rör	114,3	2,7	5800		80			Galv.	46,1	122 439 801	134 67 66
Rillat Rör	114,3	2,0	3000		27			Galv.	17,8	100 423 901	134 64 20
Rillat Rör	114,3	2,0	6000		27			Galv.	35,6	100 422 901	134 61 10
Rillat Rör	114,3	2,0	3000		27			Målat	16,6	100 423 910	134 64 28
Rillat Rör	114,3	2,0	6000		27			Målat	33,2	100 422 910	134 61 18
Rillat Rör	114,3	2,0	3000		27			Obehandlat	16,6	100 423 900	134 64 12
Rillat Rör	114,3	2,0	6000		27			Obehandlat	33,2	100 422 900	134 61 02
Rillat Rör	114,3	2,0	9000		27			Obehandlat	49,8	100 424 900	
Koppling ST07 med packning	114,3			148				Målat	2,4	120 913 800	134 61 57
Koppling ST75 med packning	114,3			149	35			Målat	1,8	120 933 800	134 61 58
Koppling ST77 med packning	114,3			162	80			Målat	3,0	120 943 800	134 61 59
Koppling ST009H med packning	114,3			157				Målat	2,4	120 840 800	134 63 89
Koppling ST009H med packning	114,3			151				Galv.	1,4	1 007-01	134 66 08
Koppling HP-70ES m. packning	114,3			152				Målat	3,7	120 946 800	134 61 56
Mech-T	114,3			158	27		1”Thd	Galv.	1,4	1 020-01	134 71 12
Mech-T	114,3			158	27		1”Thd	Målat	1,4	1 020-10	134 72 07
Mech-T	114,3			154	27		11/4”Thd	Galv.	2,1	1 021-01	134 71 11
Mech-T	114,3			154	27		11/4”Thd	Målat	1,6	1 021-10	134 72 08
Mech-T	114,3			170	27		11/4”Grv	Galv.	1,4	1 022-01	134 71 10
Mech-T	114,3			170	27		11/4”Grv	Målat	1,4	1 022-10	134 72 09
Mech-T	114,3			170	27		11/2”Thd	Galv.	1,8	1 023-01	134 71 09
Mech-T	114,3			170	27		11/2”Thd	Målat	1,8	1 023-10	134 72 10
Mech-T	114,3			170	27		11/2”Grv	Galv.	1,5	1 024-01	134 71 08
Mech-T	114,3			170	27		11/2”Grv	Målat	1,5	1 024-10	134 72 11
Mech-T	114,3			170	27		2”Thd	Galv.	2,1	1 025-01	134 71 15
Mech-T	114,3			170	27		2”Thd	Målat	2,0	1 025-10	134 72 12
Mech-T	114,3			170	27		2”Grv	Galv.	1,6	1 026-01	134 71 14
Mech-T	114,3			170	27		2”Grv	Målat	1,6	1 026-10	134 72 13
Mech-T	114,3			173	27		3”Grv	Galv.	2,6	1 033-01	134 71 16
Mech-T	114,3			173	27		3”Grv	Målat	3,0	1 033-10	134 72 15
Mech-T	114,3			170	27		21/2”Grv	Galv.	3,3	1 034-01	134 71 13
Mech-T	114,3			170	27		2”Grv	Målat	2,5	1 034-10	134 72 14
Gummipacking	114,3							EPDM	0,2	120 805 801	134 61 76
Gummipacking	114,3							Nitrile	0,2	120 805 802	134 63 04

Fler produkter i denna storlek på nästa sida >>

MONTERINGSFETT & DENSOTAPE

Produkt		RSK nr.	Order nr.
Monteringsfett, tub, 125 g			300 029 000
Monteringsfett, burk, 1000 g			300 028 000
Densotape, B=100mm, L=10000mm			800 731 000

Alvenius® Varmförzinkat med Victaulic koppling

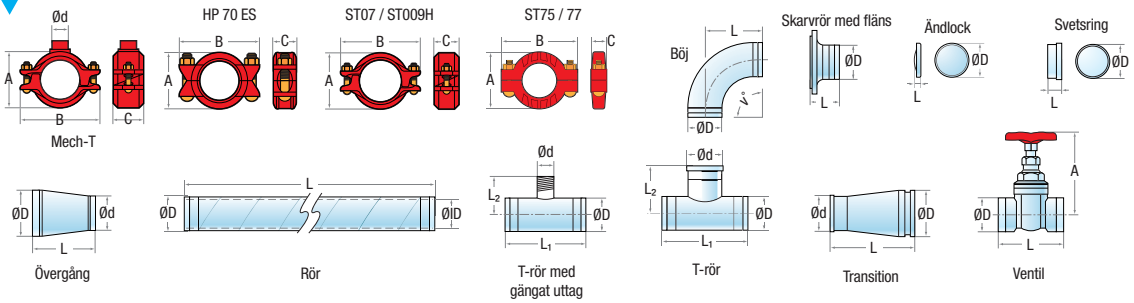

Size Ø 114 mm VICTAULIC

Produkt	ØD mm	Tjocklek mm	L mm	A mm	Tryck Bar*	Fläns DN/DIN	Vinkel ° / Utlopp	Material / Ytbehandling	Vikt kg	Order nr.	RSK nr.
Böj	114,3		48		80		7,5	Galv.	2,9	122 543 801	134 67 43
Böj	114,3		44		80		11,25	Galv.	1,6	122 542 801	134 67 44
Böj	114,3		73		80		22,5	Galv.	2,5	122 545 801	134 67 45
Böj	114,3		76		80		45	Galv.	2,5	122 546 801	134 67 46
Böj	114,3		127		80		90	Galv.	3,2	122 548 801	134 67 47
Böj	114,3		159		20		90	Galv.	2,4	1 062-01	134 70 67
Böj	114,3		159		20		90	Målat	2,4	1 062-10	134 72 64
Böj	114,3		171		20		45	Galv.	2,3	1 073-01	134 70 66
Böj	114,3		171		20		45	Målat	2,1	1 073-10	134 72 58
T-rör	114,3				80		60,3	Galv.	5,1	122 737 801	134 69 74
T-rör	114,3				80		114,3	Galv.	5,4	122 105 801	134 69 75
T-rör	114,3				20		114,3	Galv.	3,5	1 068-01	134 71 36
T-rör	114,3				20		114,3	Målat	3,2	1 068-10	134 72 70
Transition, VIC-K10	114,3		90		40		101,6	Galv.	1,0	112 046 801	134 70 29
Skarvrör med fläns	114,3		114			100/2636		Galv.	10,4	111 783 801	134 69 23
Skarvrör med fläns	114,3		109			100/2635		Galv.	7,2	111 782 801	134 69 22
Övergång	114,3		76		80		60,3	Galv.	1,1	122 044 801	134 69 96
Övergång	114,3		76		80		76,1	Galv.	1,2	122 047 801	134 69 97
Övergång	114,3		76		80		88,9	Galv.	1,4	122 870 801	134 69 99
Ändlock	114,3		25		80			Galv.	1,1	122 355 801	134 69 87
Svetsring	114,3	2,0	43		40			Obehandlat	0,5	122 851 810	134 63 55
Svetsring	114,3	2,7	43					Obehandlat	0,6	122 851 820	134 63 56
Svetsring	114,3	4,0	43					Obehandlat	0,6	122 851 830	134 63 57
Ventil - Butterfly	114,3		117.6	133.4				Målat	4,2	899 999 996	134 62 16
T-rör med gängat uttag	114,3				80		R2”	Galv.	7,0	122 717 801	134 67 01

<< Fler produkter i denna storlek på föregående sida

MONTERINGSFETT & DENSOTAPE

Produkt		RSK nr.	Order nr.
Monteringsfett, tub, 125 g			300 029 000
Monteringsfett, burk, 1000 g			300 028 000
Densotape, B=100mm, L=10000mm			800 731 000

Alvenius® Varmförzinkat med Victaulic koppling

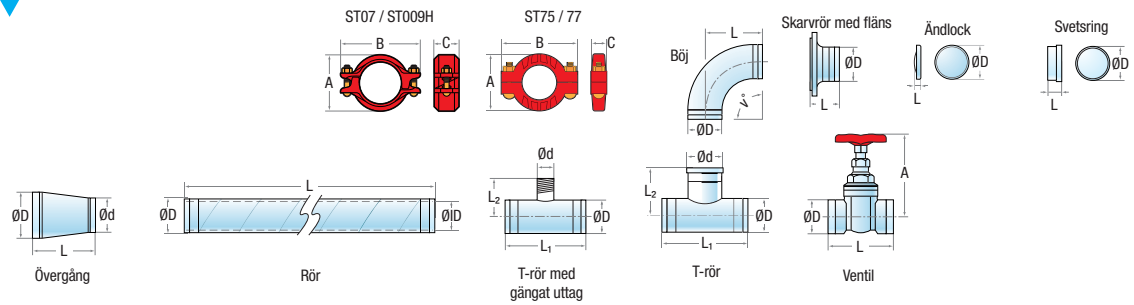

Size Ø 139 mm VICTAULIC

Produkt	ØD mm	Tjocklek mm	L mm	A mm	Tryck Bar*	Fläns DN/DIN	Vinkel ° / Utlopp	Material / Ytbehandling	Vikt kg	Order nr.	RSK nr.
Rör	139,7	2,1	5800		47			Galv.	44,0	122 816 801	134 67 72
Rör	139,7	3,3	600		80			Galv.	7,0	122 829 801	134 67 68
Rör	139,7	3,3	1000		80			Galv.	11,7	122 820 801	134 67 69
Rör	139,7	3,3	3000		80			Galv.	36,0	122 821 801	134 67 70
Rör	139,7	3,3	5800		80			Galv.	67,0	122 822 801	134 67 71
Rillat Rör	139,7	2,5	3000		24			Galv.	27,2	100 824 901	134 64 21
Rillat Rör	139,7	2,5	6000		24			Galv.	54,3	100 823 901	134 61 11
Rillat Rör	139,7	2,5	3000		24			Målat	25,4	100 824 910	134 64 29
Rillat Rör	139,7	2,5	6000		24			Målat	50,7	100 823 910	134 61 19
Rillat Rör	139,7	2,5	3000		24			Obehandlat	25,4	100 824 900	134 64 13
Rillat Rör	139,7	2,5	6000		24			Obehandlat	50,7	100 823 900	134 61 03
Rillat Rör	139,7	2,5	9000		24			Obehandlat	76,1	100 825 900	
Koppling ST07 med packning	139,7			176				Målat	3,4	120 914 800	134 61 60
Koppling ST75 med packning	139,7			170	31			Målat	2,4	120 937 800	134 61 61
Koppling ST77 med packning	139,7			193	80			Målat	4,8	120 813 800	134 61 62
Gummipacking	139,7							EPDM	0,2	120 798 801	134 61 77
Gummipacking	139,7							Nitrile	0,2	120 798 802	134 63 05
Böj	139,7		53		80		7,5	Galv.	4,2	122 600 801	134 68 52
Böj	139,7		53		80		15	Galv.	4,2	122 601 801	134 68 53
Böj	139,7		96		80		30	Galv.	3,0	122 602 801	134 68 54
Böj	139,7		83		80		45	Galv.	3,8	122 603 801	134 69 58
Böj	139,7		140		80		90	Galv.	5,3	122 604 801	134 69 59
T-rör	139,7				80		139,7	Galv.	8,1	122 109 801	134 69 76
Skarvrör med fläns	139,7		113			125/2635		Galv.	10,5	111 787 801	134 69 24
Skarvrör med fläns	139,7		133			125/2636		Galv.	16,1	111 788 801	134 69 25
Övergång	139,7		102		80		88,9	Galv.	2,9	122 897 801	134 70 00
Övergång	139,7		89		80		114,3	Galv.	3,1	122 048 801	134 70 01
Ändlock	139,7		25		80			Galv.	2,0	122 385 801	134 69 88
Svetsring	139,7	2,5	43					Obehandlat	0,6	120 852 810	134 63 58
Svetsring	139,7	3,3	43					Obehandlat	0,7	122 852 820	134 63 59
Svetsring	139,7	4,5	43					Obehandlat	0,7	122 852 830	134 63 60
Ventil - Butterfly	139,7		149.4	158.8				Målat	7,6	899 999 991	134 62 17
T-rör med gängat uttag	139,7				80		R2”	Galv.	9,6	122 918 801	134 67 02

Fler produkter i denna storlek på nästa sida >>

MONTERINGSFETT & DENSOTAPE

Produkt		RSK nr.	Order nr.
Monteringsfett, tub, 125 g			300 029 000
Monteringsfett, burk, 1000 g			300 028 000
Densotape, B=100mm, L=10000mm			800 731 000

Alvenius® Varmförzinkat med Victaulic koppling

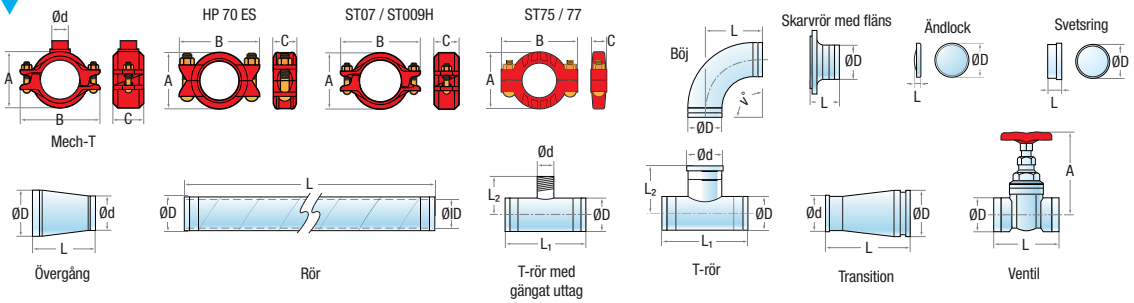

Size Ø 168 mm VICTAULIC

Produkt	ØD mm	Tjocklek mm	L mm	A mm	Tryck Bar*	Fläns DN/DIN	Vinkel ° / Utlopp	Material / Ytbehandling	Vikt kg	Order nr.	RSK nr.
Rör	168,3	2,1	5800		40			Galv.	54,0	122 445 801	134 67 77
Rör	168,3	2,8	600		80			Galv.	8,0	122 446 801	134 67 73
Rör	168,3	2,8	1000		80			Galv.	13,0	122 762 801	134 67 74
Rör	168,3	2,8	3000		80			Galv.	50,0	122 763 801	134 67 75
Rör	168,3	2,8	5800		80			Galv.	70,0	122 447 801	134 67 76
Rillat Rör	168,3	2,5	3000		24			Galv.	32,8	100 445 901	134 64 22
Rillat Rör	168,3	2,5	6000		24			Galv.	65,6	100 444 901	134 61 12
Rillat Rör	168,3	2,5	3000		24			Målat	30,7	100 445 910	134 64 30
Rillat Rör	168,3	2,5	6000		24			Målat	61,3	100 444 910	134 61 20
Rillat Rör	168,3	2,5	3000		24			Obehandlat	30,7	100 445 900	134 64 14
Rillat Rör	168,3	2,5	6000		24			Obehandlat	61,3	100 444 900	134 61 04
Rillat Rör	168,3	2,5	9000		24			Obehandlat	92	100 443 900	
Koppling ST07 med packning	168,3			210				Målat	3,8	120 915 800	134 61 64
Koppling ST75 med packning	168,3			203	31			Målat	3,0	120 935 800	134 61 65
Koppling ST77 med packning	168,3			229	80			Målat	5,2	120 811 800	134 61 66
Koppling HP-70ES m. packning	168,3			216				Målat	7,4	120 947 800	134 61 63
Mech-T	168,3			224	27		3”Grv	Galv.	3,9	1 035-01	134 71 24
Mech-T	168,3			226	27		21/2”Grv	Galv.	3,9	1 036-01	134 71 21
Mech-T	168,3			226	27		21/2”Grv	Målat	3,8	1 036-10	134 72 22
Mech-T	168,3			231	27		4”Grv	Målat	4,5	1 037-10	134 72 23
Mech-T	168,3			226	27		11/4”Thd	Galv.	2,4	1 027-01	134 71 20
Mech-T	168,3			226	27		11/4”Thd	Målat	2,3	1 027-10	134 72 16
Mech-T	168,3			226	27		11/4”Grv	Galv.	2,1	1 028-01	134 71 19
Mech-T	168,3			226	27		11/4”Grv	Målat	2,0	1 028-10	134 72 17
Mech-T	168,3			226	27		11/2”Thd	Galv.	2,3	1 029-01	134 71 18
Mech-T	168,3			226	27		11/2”Thd	Målat	2,3	1 029-10	134 72 18
Mech-T	168,3			226	27		11/2”Grv	Galv.	2,1	1 030-01	134 71 17
Mech-T	168,3			226	27		11/2”Grv	Målat	1,6	1 030-10	134 72 19
Mech-T	168,3			226	27		2”Thd	Galv.	2,6	1 031-01	134 71 23
Mech-T	168,3			226	27		2”Thd	Målat	2,5	1 031-10	134 72 20
Mech-T	168,3			226	27		2”Grv	Galv.	2,2	1 032-01	134 71 22
Mech-T	168,3			226	27		2”Grv	Målat	2,2	1 032-10	134 72 21
Gummipacking	168,3							EPDM	0,2	120 806 801	134 61 78
Gummipacking	168,3							EPDM	0,2	120 810 801	134 63 06
Gummipacking	168,3							Nitrile	0,2	120 806 802	134 63 07

Fler produkter i denna storlek på nästa sida >>

MONTERINGSFETT & DENSOTAPE

Produkt		RSK nr.	Order nr.
Monteringsfett, tub, 125 g			300 029 000
Monteringsfett, burk, 1000 g			300 028 000
Densotape, B=100mm, L=10000mm			800 731 000

Alvenius® Varmförzinkat med Victaulic koppling

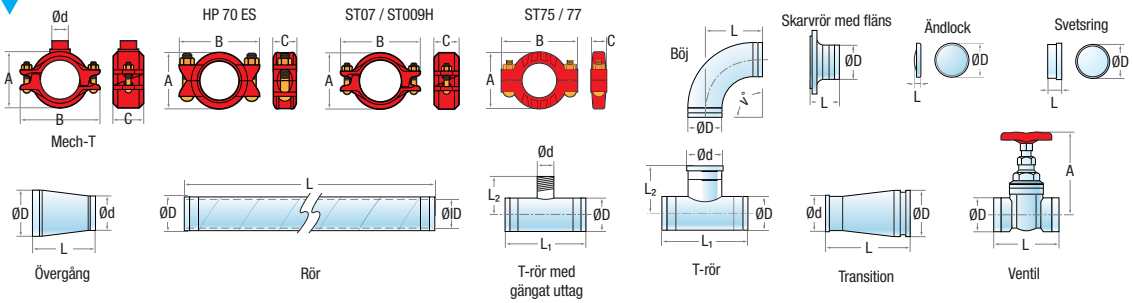

Size Ø 168 mm VICTAULIC

Produkt	ØD mm	Tjocklek mm	L mm	A mm	Tryck Bar*	Fläns DN/DIN	Vinkel ° / Utlopp	Material / Ytbehandling	Vikt kg	Order nr.	RSK nr.
Böj	168,3		159		80		22,5	Galv.	5,5	122 378 801	134 69 61
Böj	168,3		55		80		7,5	Galv.	6,2	122 376 801	134 68 55
Böj	168,3		51		80		11,25	Galv.	3,2	122 380 801	134 69 60
Böj	168,3		76		80		45	Galv.	4,9	122 379 801	134 69 62
Böj	168,3		127		80		90	Galv.	7,8	122 381 801	134 69 63
Böj	168,3		224		20		90	Galv.	6,3	1 063-01	134 70 69
Böj	168,3		224		20		90	Målat	5,4	1 063-10	134 72 65
Böj	168,3		211		20		45	Galv.	5,0	1 074-01	134 70 68
Böj	168,3		211		20		45	Målat	4,8	1 074-10	134 72 59
T-rör	168,3				80		60,3	Galv.	11,7	122 736 801	134 69 77
T-rör	168,3				80		76,1	Galv.	11,7	122 720 801	134 69 78
T-rör	168,3				80		168,3	Galv.	11,7	122 115 801	134 69 79
T-rör	168,3				20		168,3	Galv.	9,7	1 069-01	134 71 37
T-rör	168,3				20		168,3	Målat	9,3	1 069-10	134 72 71
Transition, VIC-K10	168,3		87		40		152,4	Galv.	3,0	111 874 801	134 70 30
Skarvrör med fläns	168,3		120			150/2635		Galv.	12,6	111 765 801	134 69 26
Skarvrör med fläns	168,3		140			150/2636		Galv.	23,3	111 766 801	134 70 27
Övergång	168,3		102		80		60,3	Galv.	3,0	122 858 801	134 70 02
Övergång	168,3		102		80		88,9	Galv.	2,9	122 859 801	134 70 03
Övergång	168,3		102		80		114,3	Galv.	2,9	122 876 801	134 70 05
Övergång	168,3		102		80		139,7	Galv.	2,9	122 875 801	134 70 06
Ändlock	168,3		25		80			Galv.	2,8	122 383 801	134 69 89
Svetsring	168,3	2,6	43					Obehandlat	0,9	122 855 810	134 63 75
Svetsring	168,3	3,3	43					Obehandlat	1,0	122 855 820	134 63 62
Svetsring	168,3	6,1	43					Obehandlat	1,0	122 855 840	134 63 63
Ventil - Ball	168,3		257	165				Målat	35,7	899 999 993	134 62 19
Ventil - Butterfly	168,3		149.4	171.5				Målat	9,1	899 999 999	134 62 18
T-rör med gängat uttag	168,3				80		R2”	Galv.	15,1	122 719 801	134 67 03

<< Fler produkter i denna storlek på föregående sida

MONTERINGSFETT & DENSOTAPE

Produkt		RSK nr.	Order nr.
Monteringsfett, tub, 125 g			300 029 000
Monteringsfett, burk, 1000 g			300 028 000
Densotape, B=100mm, L=10000mm			800 731 000

Alvenius® Varmförzinkat med Victaulic koppling

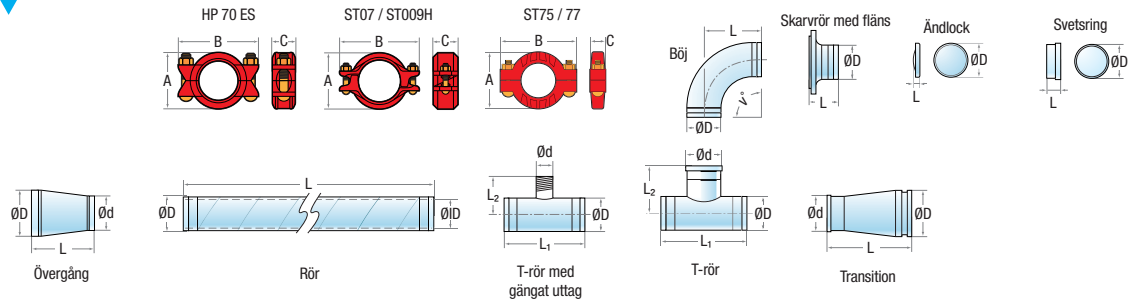

Size Ø 219 mm VICTAULIC

Produkt	ØD mm	Tjocklek mm	L mm	A mm	Tryck Bar*	Fläns DN/DIN	Vinkel ° / Utlopp	Material / Ytbehandling	Vikt kg	Order nr.	RSK nr.
Rör	219,1	3,0	1000		80			Galv.	21,0	122 403 801	134 67 79
Rör	219,1	3,0	3000		80			Galv.	70,0	122 404 801	134 67 80
Rör	219,1	3,0	5800		44			Galv.	98,0	100 876 801	134 67 82
Rör	219,1	3,6	600		80			Galv.	13,0	122 920 801	134 67 78
Rör	219,1	3,6	5800		80			Galv.	116,0	122 399 801	134 67 81
Rillat Rör	219,1	3,6	3000		17			Galv.	61,4	122 877 901	134 64 23
Rillat Rör	219,1	3,6	6000		17			Galv.	122,8	122 878 901	134 61 13
Rillat Rör	219,1	3,6	3000		17			Målat	57,4	122 877 910	134 64 31
Rillat Rör	219,1	3,6	6000		17			Målat	114,7	122 878 910	134 61 21
Rillat Rör	219,1	3,6	3000		17			Obehandlat	57,4	122 877 900	134 64 15
Rillat Rör	219,1	3,6	6000		17			Obehandlat	114,7	122 878 900	134 61 05
Rillat Rör	219,1	3,6	9000		17			Obehandlat	172,2	122 879 900	
Koppling ST07 med packning	219,1			268				Målat	6,8	120 949 800	134 61 68
Koppling ST75 med packning	219,1			260	31			Målat	5,6	120 936 800	134 61 69
Koppling ST77 med packning	219,1			298	80			Målat	9,1	120 804 800	134 61 70
Koppling HP-70ES m. packning	219,1			279				Målat	11,8	120 948 800	134 61 67
Gummipacking	219,1							EPDM	0,3	120 807 801	134 61 79
Gummipacking	219,1							EPDM	0,3	120 817 801	134 63 08
Gummipacking	219,1							Nitrile	0,3	120 821 802	134 63 09
Böj	219,1		65		80		7,5	Galv.	6,9	122 641 801	134 68 56
Böj	219,1		51		80		11,25	Galv.	4,6	122 645 801	134 69 64
Böj	219,1		197		80		22,5	Galv.	9,1	122 643 801	134 69 65
Böj	219,1		108		80		45	Galv.	9,3	122 644 801	134 69 66
Böj	219,1		197		80		90	Galv.	13,6	122 646 801	134 69 67
Böj	219,1		283		20		90	Galv.	12,4	1 064-01	134 70 71
Böj	219,1		283		20		90	Målat	12,3	1 064-10	134 72 66
Böj	219,1		262		20		45	Galv.	9,3	1 075-01	134 70 70
Böj	219,1		262		20		45	Målat	9,0	1 075-10	134 72 60
T-rör	219,1				80		168,3	Galv.	19,2	122 731 801	134 69 80
T-rör	219,1				80		219,1	Galv.	21,6	122 120 801	134 69 81
T-rör	219,1				20		219,1	Galv.	19,0	1 070-01	134 71 38
T-rör	219,1				20		219,1	Målat	18,3	1 070-10	134 72 72
Transition, VIC-K10	219,1		148		16		203	Galv.	8,0	111 879 801	134 70 31
Skarvrör med fläns	219,1		133			200/2635		Galv.	22,1	111 792 801	134 69 27
Skarvrör med fläns	219,1		155			200/2636		Galv.	36,8	111 793 801	134 69 28
Övergång	219,1		127		80		168,3	Galv.	5,4	122 877 801	134 70 09
Övergång	219,1		127		80		114,3	Galv.	5,4	122 890 801	134 70 07
Övergång	219,1		127		80		139,7	Galv.	5,2	122 054 801	134 70 08
Ändlock	219,1		30		80			Galv.	5,9	122 384 801	134 69 90
Svetsring	219,1	3,6	43					Obehandlat	1,5	122 865 810	134 63 76
Svetsring	219,1	4,2	43					Obehandlat	1,5	122 865 820	134 63 65
Svetsring	219,1	7,7	43					Obehandlat	2,1	122 865 840	134 63 66
T-rör med gängat uttag	219,1				80		R2”	Galv.	25,0	122 916 801	134 67 04

Alvenius® Varmförzinkat med Victaulic koppling

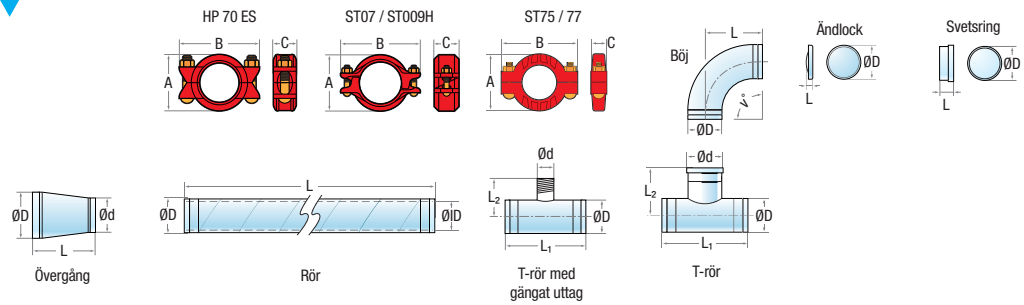

Size Ø 273 mm VICTAULIC

Produkt	ØD mm	Tjocklek mm	L mm	A mm	Tryck Bar*	Fläns DN/DIN	Vinkel ° / Utlopp	Material / Ytbehandling	Vikt kg	Order nr.	RSK nr.
Rör	273,0	3,0	3000		35			Galv.	64,0	100 329 801	134 70 48
Rör	273,0	3,0	5800		35			Galv.	129,0	100 328 801	134 67 91
Rör	273,0	3,6	600		65			Galv.	16,0	122 340 801	134 67 83
Rör	273,0	3,6	1000		65			Galv.	25,0	122 325 801	134 67 84
Rör	273,0	3,6	3000		65			Galv.	73,0	122 327 801	134 67 85
Rör	273,0	3,6	5800		65			Galv.	146,0	122 330 801	134 67 86
Rör	273,0	4,4	600		80			Galv.	20,0	122 343 801	134 67 87
Rör	273,0	4,4	1000		80			Galv.	32,0	122 345 801	134 67 88
Rör	273,0	4,4	3000		80			Galv.	96,0	122 346 801	134 67 89
Rör	273,0	4,4	5800		80			Galv.	176,0	122 533 801	134 67 90
Rillat Rör	273,0	3,6	3000		17			Galv.	76,8	122 773 901	134 64 24
Rillat Rör	273,0	3,6	6000		17			Galv.	153,5	122 771 901	134 61 14
Rillat Rör	273,0	3,6	3000		17			Målat	71,8	122 773 910	134 64 32
Rillat Rör	273,0	3,6	6000		17			Målat	143,5	122 771 910	134 61 22
Rillat Rör	273,0	3,6	3000		17			Obehandlat	71,8	122 773 900	134 64 16
Rillat Rör	273,0	3,6	6000		17			Obehandlat	143,5	122 771 900	134 61 06
Koppling ST07 med packning	273,0			327				Målat	10,7	120 916 800	134 63 91
Koppling ST77 med packning	273,0			343	80			Målat	12,8	120 825 800	134 61 71
Koppling HP-70ES m. packning	273,0			346				Målat	14,9	120 827 800	134 63 90
Gummipacking	273,0							EPDM	0,4	120 799 801	134 61 80
Böj	273,0		75		80		7,5	Galv.	6,9	122 669 801	134 68 57
Böj	273,0		100		80		15	Galv.	6,9	122 670 801	134 68 58
Böj	273,0		152		80		30	Galv.	11,0	122 671 801	134 68 59
Böj	273,0		121		80		45	Galv.	17,0	122 672 801	134 69 68
Böj	273,0		229		80		90	Galv.	28,7	122 674 801	134 69 69
Böj	273,0		366		20		90	Målat	23,5	1 078-10	134 72 96
Böj	273,0		303		20		45	Målat	14,5	1 082-10	134 73 00
T-rör	273,0				80		273	Galv.	44,9	122 735 801	134 69 82
T-rör	273,0				20		273	Målat	31,5	1 086-10	134 73 04
Övergång	273,0		278		80		219,1	Galv.	8,9	122 882 801	134 70 10
Ändlock	273,0		32		80			Galv.	9,5	122 369 801	134 69 91
Svetsring	273,0	3,7	48					Obehandlat	1,9	122 356 810	134 63 77
Svetsring	273,0	4,3	48					Obehandlat	1,9	122 356 820	134 63 67
Svetsring	273,0	5,1	48					Obehandlat	1,9	122 356 830	134 63 68
Svetsring	273,0	8,8	48					Obehandlat	2,0	122 356 850	134 63 69
T-rör med gängat uttag	273,0				80		R2”	Galv.	34,4	122 742 801	134 67 05

MONTERINGSFETT & DENSOTAPE

Produkt		RSK nr.	Order nr.
Monteringsfett, tub, 125 g			300 029 000
Monteringsfett, burk, 1000 g			300 028 000
Densotape, B=100mm, L=10000mm			800 731 000

Alvenius® Varmförzinkat med Victaulic koppling

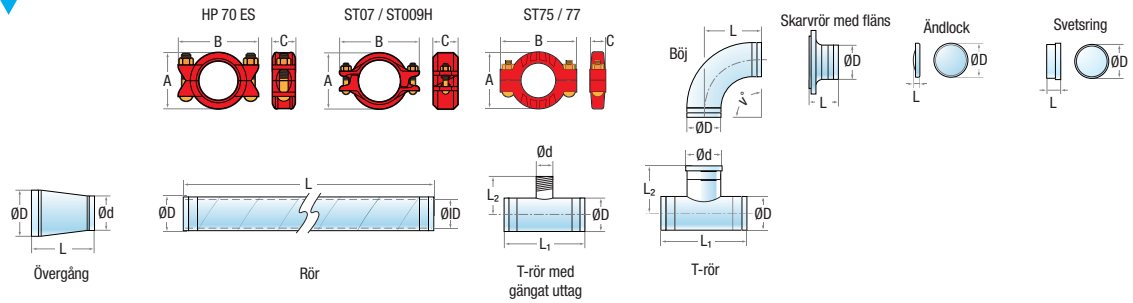

Size Ø 323 mm VICTAULIC

Produkt	ØD mm	Tjocklek mm	L mm	A mm	Tryck Bar*	Fläns DN/DIN	Vinkel ° / Utlopp	Material / Ytbehandling	Vikt kg	Order nr.	RSK nr.
Rör	323,0	3,0	200		68			Galv.	8,0	100 758 801	134 70 49
Rör	323,0	3,0	600		30			Galv.	18,0	100 767 801	134 67 92
Rör	323,0	3,0	3000		30			Galv.	77,0	100 765 801	134 67 93
Rör	323,0	3,0	5800		30			Galv.	147,0	100 766 801	134 67 94
Rör	323,0	4,4	600		68			Galv.	24,0	122 862 801	134 67 95
Rör	323,0	4,4	3000		68			Galv.	109,0	122 863 801	134 67 96
Rör	323,0	4,4	5800		68			Galv.	210,0	122 869 801	134 67 97
Rör	323,0	5,7	600		80			Galv.	29,0	122 960 801	134 67 98
Rör	323,0	5,7	3000		80			Galv.	138,0	122 316 801	134 67 99
Rör	323,0	5,7	5800		80			Galv.	266,0	122 319 801	134 68 00
Rillat Rör	323,0	4,4	3000		14			Galv.	111,3	122 863 901	134 64 25
Rillat Rör	323,0	4,4	6000		14			Galv.	222,6	122 864 901	134 61 15
Rillat Rör	323,0	4,4	3000		14			Målat	103,7	122 863 910	134 64 33
Rillat Rör	323,0	4,4	6000		14			Målat	207,4	122 864 910	134 61 23
Rillat Rör	323,0	4,4	3000		14			Obehandlat	104,0	122 863 900	134 64 17
Rillat Rör	323,0	4,4	6000		14			Obehandlat	207,4	122 864 900	134 61 07
Koppling ST07 med packning	323,0			377				Målat	12,8	120 917 800	134 61 73
Koppling ST77 med packning	323,0			394	80			Målat	15,5	120 826 800	134 61 74
Koppling HP-70ES m. packning	323,0			397				Målat	20,9	120 918 800	134 61 72
Gummipacking	323,0							EPDM	0,5	120 800 801	134 61 81
Böj	323,0		80		80		7,5	Galv.	12,7	122 697 801	134 68 60
Böj	323,0		110		80		15	Galv.	17,3	122 698 801	134 68 61
Böj	323,0		172		80		30	Galv.	26,7	122 699 801	134 68 62
Böj	323,0		323		80		45	Galv.	40,0	122 703 801	134 69 70
Böj	323,0		507		80		90	Galv.	80,0	122 702 801	134 69 71
Böj	323,0		416		20		90	Målat	41,1	1 079-10	134 72 97
Böj	323,0		342		20		45	Målat	19,3	1 083-10	134 73 01
T-rör	323,0				80		323	Galv.	60,3	122 905 801	134 69 83
T-rör	323,0				20		323	Målat	55,5	1 087-10	134 73 05
Skarvrör med fläns	323,0		190			300/2635		Galv.	52,5	111 804 801	134 70 28
Övergång	323,0		178		80		273	Galv.	17,7	122 207 801	134 70 11
Ändlock	323,0		32		55			Galv.	16,2	122 370 801	134 69 92
Svetsring	323,0	3,8	48					Obehandlat	2,6	122 844 810	134 63 70
Svetsring	323,0	5,2	48					Obehandlat	2,7	122 844 840	134 63 71
Svetsring	323,0	6,5	48					Obehandlat	3,2	122 844 850	134 63 72
T-rör med gängat uttag	323,0				36		R2”	Galv.	44,8	122 497 801	134 67 06

MONTERINGSFETT & DENSOTAPE

Produkt		RSK nr.	Order nr.
Monteringsfett, tub, 125 g			300 029 000
Monteringsfett, burk, 1000 g			300 028 000
Densotape, B=100mm, L=10000mm			800 731 000

Alvenius® Varmförzinkat med Victaulic koppling

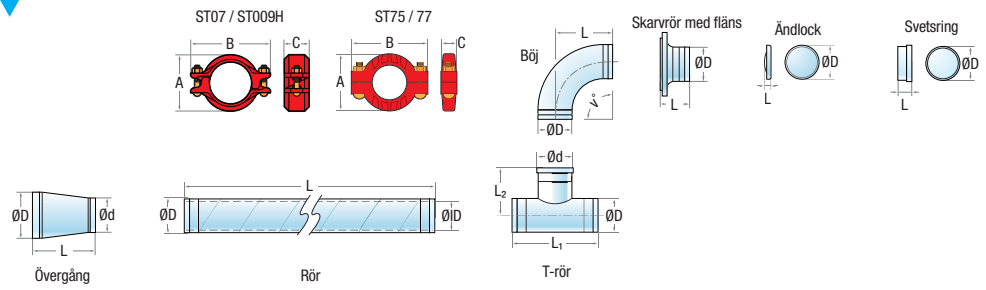

Size Ø 406 mm VICTAULIC

Produkt	ØD mm	Tjocklek mm	L mm	A mm	Tryck Bar*	Fläns DN/DIN	Vinkel ° / Utlopp	Material / Ytbehandling	Vikt kg	Order nr.	RSK nr.
Rör	406,4	4,4	600		21			Galv.	26,0	122 871 801	134 68 01
Rör	406,4	4,4	1000		21			Galv.	48,0	122 872 801	134 68 02
Rör	406,4	4,4	3000		21			Galv.	138,0	122 873 801	134 68 03
Rör	406,4	4,4	5800		21			Galv.	263,0	122 874 801	134 68 04
Koppling ST07 med packning	406,4			467				Målat	18,7	120 950 800	
Koppling ST77 med packning	406,4			483	21			Målat	23,2	120 828 800	
Gummipacking	406,4							EPDM	0,6	120 801 801	
Böj	406,4		100		31		7,5	Galv.	16,1	110 753 801	134 66 80
Böj	406,4		140		31		15	Galv.	21,9	110 754 801	134 66 81
Böj	406,4		223		31		30	Galv.	21,9	110 755 801	134 66 82
Böj	406,4		313		31		45	Galv.	43,4	110 756 801	134 66 84
Böj	406,4		670		31		90	Galv.	75,4	100 758 801	
T-rör	406,4				21		406,4	Galv.	67,2	111 725 801	134 68 97
Skarvrör med fläns	406,4		145			400/2033		Galv.	47,4	111 811 801	134 69 29
Övergång	406,4		465		21		323	Galv.	48,2	111 883 801	134 69 10
Ändlock	406,4		40		25			Galv.	42,0	122 371 801	134 69 46
Svetsring	406,4	5,0	58					Obehandlat	4,2	120 391 810	134 63 73

Size Ø 508 mm VICTAULIC

Product	ØD mm	Thickness mm	L mm	A mm	Pressure Bar*	Flange DN/DIN	Angle ° / Outlet	Material / Surface treatment	Weight kg	Order No	RSK no
Rör	508,0	4,4	600		21			Galv.	33,0	122 910 801	134 68 05
Rör	508,0	4,4	1000		21			Galv.	54,0	122 911 801	134 68 06
Rör	508,0	4,4	3000		21			Galv.	163,0	122 912 801	134 68 07
Rör	508,0	4,4	5800		21			Galv.	315,0	122 913 801	134 68 08
Koppling ST07 med packning	508,0			582				Målat	30,5	120 952 800	
Koppling ST77 med packning	508,0			597	21			Målat	41,4	120 951 800	
Gummipacking	508,0							EPDM	0,9	120 802 801	
Böj	508,0		110		25		7,5	Galv.	23,3	110 850 801	134 66 86
Böj	508,0		160		25		15	Galv.	31,7	110 851 801	134 66 87
Böj	508,0		264		25		30	Galv.	48,4	110 852 801	134 66 88
Böj	508,0		376		25		45	Galv.	63,0	110 853 801	134 66 89
Böj	508,0		822		25		90	Galv.	110,0	110 854 801	134 66 90
Ändlock	508,0		40		25			Galv.	66,0	122 372 801	134 69 47
Svetsring	508,0	6,3	58					Obehandlat	7,0	120 392 820	134 63 74

MONTERINGSFETT & DENSOTAPE

Produkt		RSK nr.	Order nr.
Monteringsfett, tub, 125 g			300 029 000
Monteringsfett, burk, 1000 g			300 028 000
Densotape, B=100mm, L=10000mm			800 731 000

Alvenius TP belagt

Victaulic 89 – 508 mm

Alvenius® Termoplastbelagt med Victaulic koppling

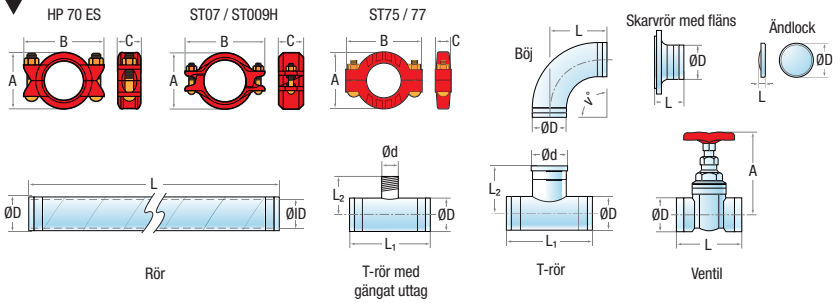

Size Ø 89 mm VICTAULIC

Produkt	ØD mm	Tjocklek mm	L mm	A mm	Tryck Bar*	Fläns DN/DIN	Vinkel ° / Utlopp	Material / Ytbehandling	Vikt kg	Order nr.	RSK nr.
Rör	88,9	2,0	3000		49			TP	15,0	100 093 807	134 64 86
Rör	88,9	2,0	5800		48			TP	28,0	101 540 805	134 61 82
Rör	88,9	2,0	5800		48			TP	28,0	101 540 807	134 64 87
Rör	88,9	2,2	200		49			TP	1,4	122 549 807	134 64 88
Rör	88,9	2,2	500		49			TP	2,9	122 094 807	134 64 89
Rör	88,9	2,2	600		80			TP	3,5	122 551 805	134 61 83
Rör	88,9	2,2	600		45			TP	3,4	122 551 807	134 64 90
Rör	88,9	2,2	1000		80			TP	4,3	122 091 805	134 61 84
Rör	88,9	2,2	1000		49			TP	5,3	122 091 807	134 64 91
Rör	88,9	2,2	3000		80			TP	22,0	122 093 805	134 61 85
Rör	88,9	2,2	5800		80			TP	29,0	122 550 805	134 61 86
Koppling ST07 med packning	88,9			115				Målat	1,4	120 912 800	134 61 53
Koppling ST75 med packning	88,9			114	35			Målat	1,3	120 932 800	134 61 54
Koppling ST77 med packning	88,9			127	80			Målat	1,7	120 809 800	134 61 55
Koppling ST009H med packning	88,9			128				Målat	1,4	120 839 800	134 63 88
Koppling HP-70ES m. packning	88,9			119				Målat	2,1	120 945 800	134 61 52
Gummipacking	88,9							EPDM	0,1	120 449 801	134 61 75
Böj	88,9		38		80		11,25	TP	1,0	122 507 805	134 62 56
Böj	88,9		48		80		7,5	TP	0,6	122 508 805	134 62 55
Böj	88,9		114		80		22,5	TP	1,4	122 510 805	134 62 57
Böj	88,9		64		80		45	TP	1,4	122 511 805	134 63 95
Böj	88,9		108		80		90	TP	2,0	122 513 805	134 62 60
Böj	88,9		221		80		15	TP	1,8	110 509 807	134 64 46
Böj	88,9		116		80		7,5	TP	1,8	110 508 807	134 64 45
Böj	88,9		186		80		30	TP	1,6	110 510 807	134 64 47
Böj	88,9		186		80		45	TP	1,8	110 511 807	134 64 48
Böj	88,9		202		80		90	TP	2,9	110 513 807	134 64 49
T-rör	88,9				80		88,9	TP	3,1	112 100 807	134 65 70
T-rör	88,9				27		88,9	Målat	2,3	1 067-10	134 72 69
Skarvrör med fläns	88,9		95			80/2633		TP	4,0	111 775 807	134 65 28
Ändlock	88,9		22		80			TP	0,9	122 345 805	134 63 30
Ventil - Butterfly	88,9		95.8	114.3				Målat	2,7	899 999 992	134 62 15
T-rör med gängat uttag	88,9				80		R2”	TP	5,1	122 740 805	134 61 97
T-rör med gängat uttag	88,9				80		R2”	TP	8,6	122 740 807	134 70 54

MONTERINGSFETT & DENSOTAPE

Produkt		RSK nr.	Order nr.
Monteringsfett, tub, 125 g			300 029 000
Monteringsfett, burk, 1000 g			300 028 000
Densotape, B=100mm, L=10000mm			800 731 000

Alvenius® Termoplastbelagt med Victaulic koppling

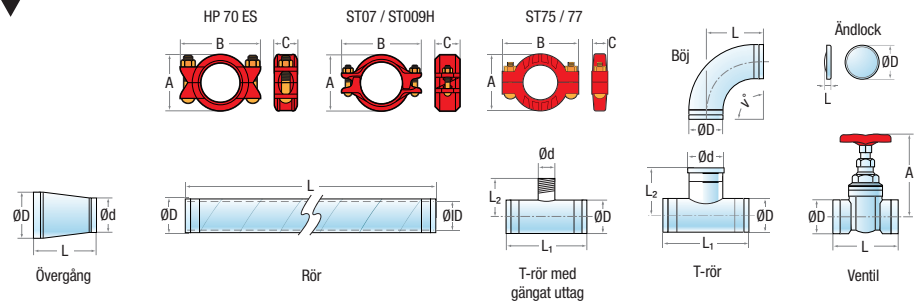

Size Ø 114 mm VICTAULIC

Produkt	ØD mm	Tjocklek mm	L mm	A mm	Tryck Bar*	Fläns DN/DIN	Vinkel ° / Utlopp	Material / Ytbehandling	Vikt kg	Order nr.	RSK nr.
Rör	114,3	2,0	5800		41			TP	36,0	100 420 805	134 61 89
Rör	114,3	2,0	5800		38			TP	36,0	100 420 807	134 64 92
Rör	114,3	2,7	200		80			TP	2,1	122 433 807	134 64 93
Rör	114,3	2,7	500		80			TP	4,3	122 438 807	134 64 94
Rör	114,3	2,7	600		80			TP	5,7	122 434 807	134 64 95
Rör	114,3	2,7	600		80			TP	5,0	122 434 805	134 61 90
Rör	114,3	2,7	1000		80			TP	8,0	122 435 805	134 61 91
Rör	114,3	2,7	3000		80			TP	25,0	122 437 805	134 61 92
Rör	114,3	2,7	3000		38			TP	25,0	122 437 807	134 64 97
Rör	114,3	2,7	5800		80			TP	46,0	122 439 805	134 61 93
Rör	114,3	2,9	1000		38			TP	8,8	100 435 807	134 64 96
Koppling ST07 med packning	114,3			148				Målat	2,4	120 913 800	134 61 57
Koppling ST75 med packning	114,3			149	35			Målat	1,8	120 933 800	134 61 58
Koppling ST77 med packning	114,3			162	80			Målat	3,0	120 943 800	134 61 59
Koppling ST009H med packning	114,3			157				Målat	2,4	120 840 800	134 63 89
Koppling HP-70ES m. packning	114,3			152				Målat	3,7	120 946 800	134 61 56
Gummipacking	114,3							EPDM	0,2	120 805 801	134 61 76
Gummipacking	114,3							Nitrile	0,2	120 805 802	134 63 04
Böj	114,3		48		80		7,5	TP	1,6	122 543 805	134 63 96
Böj	114,3		44		80		11,25	TP	1,2	122 542 805	134 63 97
Böj	114,3		73		80		22,5	TP	2,0	122 545 805	134 63 98
Böj	114,3		76		80		45	TP	2,4	122 546 805	134 63 99
Böj	114,3		127		80		90	TP	3,6	122 548 805	134 64 00
Böj	114,3		102		80		7,5	TP	1,4	110 543 807	134 64 50
Böj	114,3		109		55		15	TP	1,7	110 544 807	134 64 51
Böj	114,3		186		80		30	TP	2,1	110 545 807	134 64 52
Böj	114,3		236		80		45	TP	2,6	110 546 807	134 64 53
Böj	114,3		255		80		90	TP	3,8	110 548 807	134 64 54
T-rör	114,3				80		60,3	TP	5,1	122 737 805	134 62 92
T-rör	114,3				80		114,3	TP	6,0	122 105 805	134 62 93
T-rör	114,3				80		114,3	TP	6,0	112 105 807	134 65 71
Skarvrör med fläns	114,3		109			100/2635		TP	6,8	111 782 805	134 63 23
Skarvrör med fläns	114,3		110			100/2635		TP	6,8	111 782 807	134 65 29
Övergång	114,3		76		80		88,9	TP	1,4	122 870 805	134 63 12
Övergång	114,3		190		80		88,9	TP	1,9	122 870 807	134 64 34
Ändlock	114,3		25		80			TP	1,1	122 355 805	134 63 31
Ventil - Butterfly	114,3		117.6	133.4				Målat	4,2	899 999 996	134 62 16
T-rör med gängat uttag	114,3				80		R2”	TP	7,0	122 717 805	134 61 98
T-rör med gängat uttag	114,3				80		R2”	TP	12,5	122 717 807	134 70 55

MONTERINGSFETT & DENSOTAPE

Produkt		RSK nr.	Order nr.
Monteringsfett, tub, 125 g			300 029 000
Monteringsfett, burk, 1000 g			300 028 000
Densotape, B=100mm, L=10000mm			800 731 000

Alvenius® Termoplastbelagt med Victaulic koppling

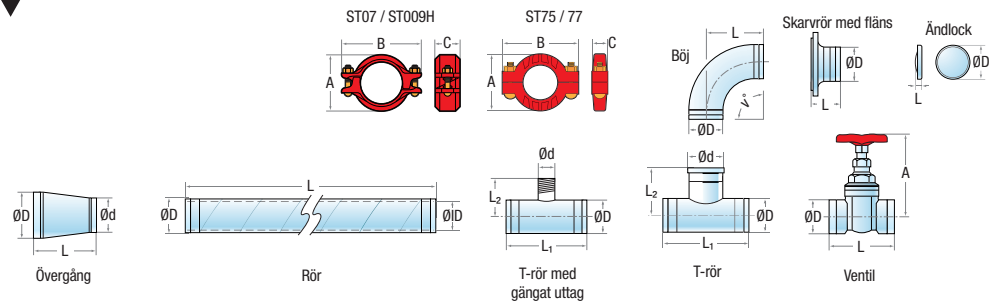

Size Ø 139 mm VICTAULIC

Produkt	ØD mm	Tjocklek mm	L mm	A mm	Tryck Bar*	Fläns DN/DIN	Vinkel ° / Utlopp	Material / Ytbehandling	Vikt kg	Order nr.	RSK nr.
Rör	139,7	2,1	600		47			TP	5,1	122 831 807	134 64 98
Rör	139,7	2,1	1000		47			TP	8,1	122 832 807	134 64 99
Rör	139,7	2,1	3000		47			TP	23,0	122 833 807	134 65 00
Rör	139,7	2,1	5800		47			TP	44,0	122 816 805	134 62 21
Rör	139,7	2,5	5800		39			TP	50,0	100 816 807	134 65 01
Rör	139,7	3,3	200		39			TP	1,9	122 818 807	134 65 02
Rör	139,7	3,3	500		39			TP	4,3	122 819 807	134 65 03
Rör	139,7	3,3	600		80			TP	7,0	122 829 805	134 62 22
Rör	139,7	3,3	1000		80			TP	12,0	122 820 805	134 62 23
Rör	139,7	3,3	3000		80			TP	40,0	122 821 805	134 62 24
Rör	139,7	3,3	5800		80			TP	67,0	122 822 805	134 62 25
Koppling ST07 med packning	139,7			176				Målat	3,4	120 914 800	134 61 60
Koppling ST75 med packning	139,7			170	31			Målat	2,4	120 937 800	134 61 61
Koppling ST77 med packning	139,7			193	80			Målat	4,8	120 813 800	134 61 62
Gummipacking	139,7							EPDM	0,2	120 798 801	134 61 77
Gummipacking	139,7							Nitrile	0,2	120 798 802	134 63 05
Böj	139,7		53		80		7,5	TP	1,7	122 600 805	134 62 62
Böj	139,7		53		80		15	TP	1,7	122 601 805	134 62 63
Böj	139,7		96		80		30	TP	2,8	122 602 805	134 62 64
Böj	139,7		83		80		45	TP	3,5	122 603 805	134 62 65
Böj	139,7		140		80		90	TP	5,5	122 604 805	134 62 66
Böj	139,7		122		80		15	TP	2,2	110 601 807	134 64 56
Böj	139,7		207		80		30	TP	3,1	110 602 807	134 64 57
Böj	139,7		254		80		45	TP	3,8	110 603 807	134 64 58
Böj	139,7		114		80		7,5	TP	2,6	110 600 807	134 64 55
Böj	139,7		302		80		90	TP	6,9	110 604 807	134 64 59
T-rör	139,7				80		139,7	TP	8,1	122 109 805	134 62 94
T-rör	139,7				80		139,7	TP	8,4	112 109 807	134 65 72
Skarvrör med fläns	139,7		113			125/2635		TP	10,0	111 787 805	134 63 24
Skarvrör med fläns	139,7		133			125/2636		TP	16,1	111 788 805	134 63 25
Skarvrör med fläns	139,7		113			125/2635		TP	10,0	111 787 807	134 65 30
Skarvrör med fläns	139,7		131			125/2636		TP	16,1	111 788 807	134 65 31
Övergång	139,7		102		80		88,9	TP	2,9	122 897 805	134 63 14
Övergång	139,7		89		80		114,3	TP	1,9	122 048 805	134 63 13
Övergång	139,7		217		80		88,9	TP	2,9	122 897 807	134 64 35
Övergång	139,7		217		80		114,3	TP	3,1	122 048 807	134 64 36
Ändlock	139,7		25		80			TP	2,0	122 385 805	134 63 32
Ändlock	139,7		25		80			TP	2,5	110 382 807	134 64 33
Ventil - Butterfly	139,7		149.4	158.8				Målat	7,6	899 999 991	134 62 17
T-rör med gängat uttag	139,7				80		R2”	TP	9,6	122 918 805	134 61 99
T-rör med gängat uttag	139,7				80		R2”	TP	15,5	122 918 807	134 70 56

MONTERINGSFETT & DENSOTAPE

Produkt		RSK nr.	Order nr.
Monteringsfett, tub, 125 g			300 029 000
Monteringsfett, burk, 1000 g			300 028 000
Densotape, B=100mm, L=10000mm			800 731 000

Alvenius® Termoplastbelagt med Victaulic koppling

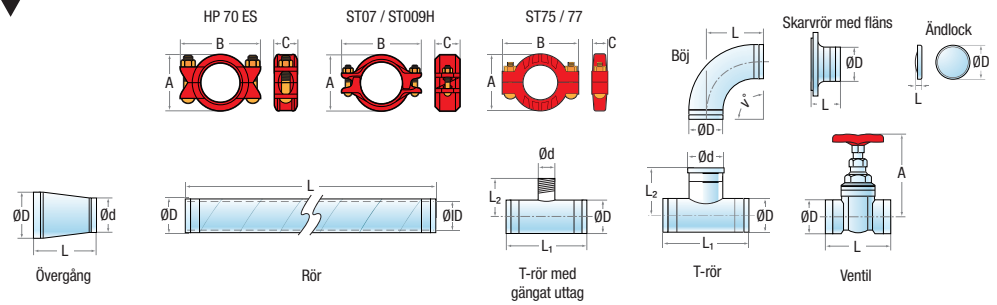

Size Ø 168 mm VICTAULIC

Produkt	ØD mm	Tjocklek mm	L mm	A mm	Tryck Bar*	Fläns DN/DIN	Vinkel ° / Utlopp	Material / Ytbehandling	Vikt kg	Order nr.	RSK nr.
Rör	168,3	2,1	5800		40			TP	54,0	122 445 805	134 62 26
Rör	168,3	2,8	200		80			TP	3,6	122 451 807	134 65 04
Rör	168,3	2,8	500		80			TP	6,5	122 761 807	134 65 05
Rör	168,3	2,8	600		80			TP	8,1	122 446 807	134 65 06
Rör	168,3	2,8	600		80			TP	8,0	122 446 805	134 62 27
Rör	168,3	2,8	1000		80			TP	13,0	122 762 805	134 62 28
Rör	168,3	2,8	1000		80			TP	13,0	122 762 807	134 65 07
Rör	168,3	2,8	3000		80			TP	50,0	122 763 805	134 62 29
Rör	168,3	2,8	3000		80			TP	39,0	122 763 807	134 65 08
Rör	168,3	2,8	5800		80			TP	70,0	122 447 805	134 62 30
Rör	168,3	2,8	5800		33			TP	70,0	122 447 807	
Koppling ST07 med packning	168,3			210				Målat	3,8	120 915 800	134 61 64
Koppling ST75 med packning	168,3			203	31			Målat	3,0	120 935 800	134 61 65
Koppling ST77 med packning	168,3			229	80			Målat	5,2	120 811 800	134 61 66
Koppling HP-70ES m. packning	168,3			216				Målat	7,4	120 947 800	134 61 63
Gummipacking	168,3							EPDM	0,2	120 806 801	134 61 78
Gummipacking	168,3							EPDM	0,2	120 810 801	134 63 06
Gummipacking	168,3							Nitrile	0,2	120 806 802	134 63 07
Böj	168,3		55		80		7,5	TP	2,2	122 376 805	134 62 67
Böj	168,3		51		80		11,25	TP	2,5	122 380 805	134 62 68
Böj	168,3		159		80		22,5	TP	4,5	122 378 805	134 62 69
Böj	168,3		89		80		45	TP	5,4	122 379 805	134 62 70
Böj	168,3		274		80		90	TP	8,7	122 381 805	134 62 71
Böj	168,3		130		80		7,5	TP	3,0	122 376 807	134 64 60
Böj	168,3		130		80		15	TP	3,0	112 377 807	134 64 61
Böj	168,3		208		80		30	TP	4,5	112 378 807	134 64 62
Böj	168,3		239		80		45	TP	5,5	112 379 807	134 64 63
Böj	168,3		354		80		90	TP	5,9	112 381 807	136 44 64
T-rör	168,3				80		R2”	TP	9,8	122 736 805	134 62 96
T-rör	168,3				80		76,1	TP	11,7	122 720 805	134 62 97
T-rör	168,3				80		168,3	TP	11,7	122 115 805	134 62 95
T-rör	168,3				80		114,3	TP	8,0	111 723 807	134 65 74
T-rör	168,3				80		139,7	TP	9,0	111 724 807	134 65 75
T-rör	168,3				80		168,3	TP	12,7	112 115 807	134 65 76
T-rör	168,3				80		60,3	TP	9,0	111 736 807	134 65 73
Skarvrör med fläns	168,3		120			150/2635		TP	11,9	111 765 805	134 63 27
Skarvrör med fläns	168,3		140			150/2636		TP	22,1	111 766 805	134 63 26
Skarvrör med fläns	168,3		140			150/2636		TP	23,0	111 766 807	134 65 32
Skarvrör med fläns	168,3		120			150/2635		TP	14,8	111 765 807	134 65 33

Fler produkter i denna storlek på nästa sida >>

MONTERINGSFETT & DENSOTAPE

Produkt		RSK nr.	Order nr.
Monteringsfett, tub, 125 g			300 029 000
Monteringsfett, burk, 1000 g			300 028 000
Densotape, B=100mm, L=10000mm			800 731 000

Alvenius® Termoplastbelagt med Victaulic koppling

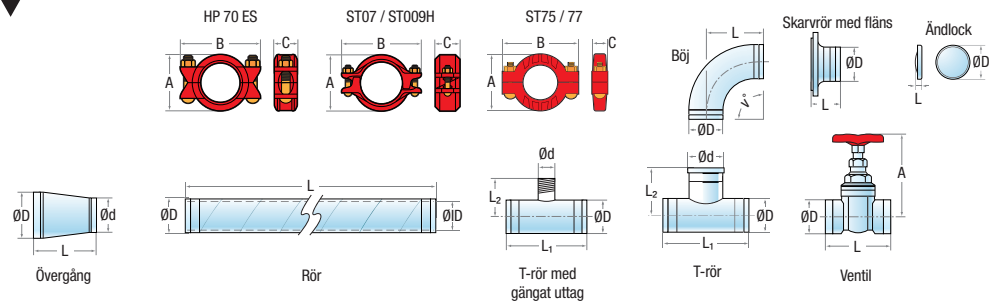

Size Ø 168 mm VICTAULIC

Produkt	ØD mm	Tjocklek mm	L mm	A mm	Tryck Bar*	Fläns DN/DIN	Vinkel ° / Utlopp	Material / Ytbehandling	Vikt kg	Order nr.	RSK nr.
Övergång	168,3		102		80		88,9	TP	2,9	122 859 805	134 63 17
Övergång	168,3		102		80		114,3	TP	2,9	122 876 805	134 63 15
Övergång	168,3		102		80		139,7	TP	2,9	122 875 805	134 63 16
Övergång	168,3		230		80		114,3	TP	4,3	122 876 807	134 64 38
Övergång	168,3		230		80		139,7	TP	4,3	122 875 807	134 64 39
Övergång	168,3		230		80		88,9	TP	4,0	122 859 807	134 64 37
Ändlock	168,3		25		80			TP	2,9	122 383 805	134 63 33
Ventil - Ball	168,3		257	165				Målat	35,7	899 999 993	134 62 19
Ventil - Butterfly	168,3		149.4	171.5				Målat	9,1	899 999 999	134 62 18
T-rör med gängat uttag	168,3				80		R2”	TP	15,1	122 719 805	134 62 00
T-rör med gängat uttag	168,3				80		R2”	TP	20,6	122 719 807	134 70 57

<< Fler produkter i denna storlek på föregående sida

MONTERINGSFETT & DENSOTAPE

Produkt		RSK nr.	Order nr.
Monteringsfett, tub, 125 g			300 029 000
Monteringsfett, burk, 1000 g			300 028 000
Densotape, B=100mm, L=10000mm			800 731 000

Alvenius® Termoplastbelagt med Victaulic koppling

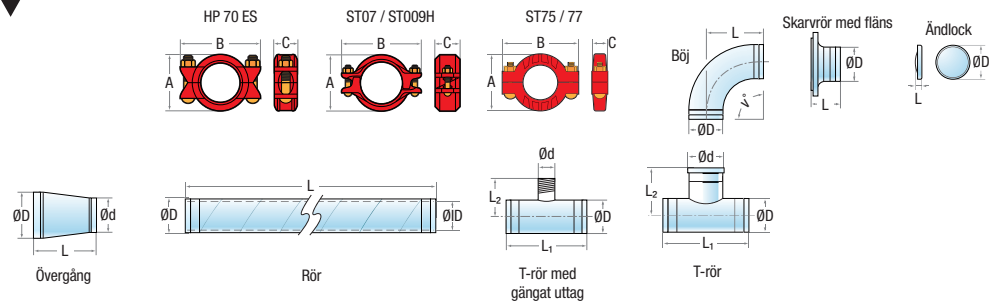

Size Ø 219 mm VICTAULIC

Produkt	ØD mm	Tjocklek mm	L mm	A mm	Tryck Bar*	Fläns DN/DIN	Vinkel ° / Utlopp	Material / Ytbehandling	Vikt kg	Order nr.	RSK nr.
Rör	219,1	3,0	5800		44			TP	98,0	100 876 807	134 65 09
Rör	219,1	3,0	5800		44			TP	98,0	100 876 805	134 62 31
Rör	219,1	3,6	200		80			TP	4,2	122 401 807	134 65 10
Rör	219,1	3,6	500		80			TP	10,5	122 406 807	134 65 11
Rör	219,1	3,6	600		80			TP	13,0	122 920 805	134 62 32
Rör	219,1	3,6	600		80			TP	12,8	122 920 807	134 65 12
Rör	219,1	3,6	1000		80			TP	21,0	122 403 807	134 65 13
Rör	219,1	3,6	1000		80			TP	21,0	122 403 805	134 62 33
Rör	219,1	3,6	3000		80			TP	70,0	122 404 805	134 62 34
Rör	219,1	3,6	3000		80			TP	70,0	122 404 807	134 65 14
Rör	219,1	3,6	5800		80			TP	116,0	122 399 805	134 62 35
Koppling ST07 med packning	219,1			268				Målat	6,8	120 949 800	134 61 68
Koppling ST75 med packning	219,1			260	31			Målat	5,6	120 936 800	134 61 69
Koppling ST77 med packning	219,1			298	80			Målat	9,1	120 804 800	134 61 70
Koppling HP-70ES m. packning	219,1			279				Målat	11,8	120 948 800	134 61 67
Gummipacking	219,1							EPDM	0,3	120 807 801	134 61 79
Gummipacking	219,1							EPDM	0,3	120 817 801	134 63 08
Gummipacking	219,1							Nitrile	0,3	120 821 802	134 63 09
Böj	219,1		65		80		7,5	TP	5,0	122 641 805	134 62 72
Böj	219,1		51		80		11,25	TP	6,4	122 645 805	134 62 73
Böj	219,1		197		80		22,5	TP	9,3	122 643 805	134 62 74
Böj	219,1		108		80		45	TP	11,8	122 644 805	134 62 75
Böj	219,1		197		80		90	TP	19,8	122 646 805	134 62 76
Böj	219,1		196		80		7,5	TP	6,9	122 641 807	134 64 65
Böj	219,1		297		80		30	TP	6,1	110 643 807	134 64 66
Böj	219,1		375		80		45	TP	11,6	110 644 807	134 64 67
Böj	219,1		233		80		90	TP	20,0	110 646 807	134 64 68
T-rör	219,1				80		168,3	TP	19,2	122 731 805	134 62 98
T-rör	219,1				80		219,1	TP	21,6	122 120 805	134 62 99
T-rör	219,1				80		219,1	TP	12,0	122 120 807	134 65 78
T-rör	219,1				80		88,9	TP	16,0	111 920 807	134 65 77
T-rör	219,1				80		219,1	TP	14,0	112 120 807	134 65 79
T-rör	219,1				80			TP	15,0	122 746 807	134 65 83
Skarvrör med fläns	219,1		133			200/2635		TP	21,0	111 792 805	134 70 13
Skarvrör med fläns	219,1		133			200/2635		TP	23,5	111 792 807	134 65 34

Fler produkter i denna storlek på nästa sida >>

MONTERINGSFETT & DENSOTAPE

Produkt		RSK nr.	Order nr.
Monteringsfett, tub, 125 g			300 029 000
Monteringsfett, burk, 1000 g			300 028 000
Densotape, B=100mm, L=10000mm			800 731 000

Alvenius® Termoplastbelagt med Victaulic koppling

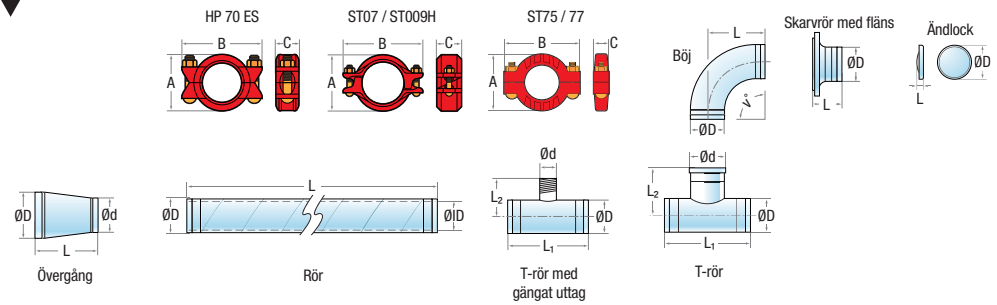

Size Ø 219 mm VICTAULIC

Produkt	ØD mm	Tjocklek mm	L mm	A mm	Tryck Bar*	Fläns DN/DIN	Vinkel ° / Utlopp	Material / Ytbehandling	Vikt kg	Order nr.	RSK nr.
Övergång	219,1		127		80		114,3	TP	4,8	122 890 805	134 63 18
Övergång	219,1		242		80		139,7	TP	7,3	122 054 805	134 63 19
Övergång	219,1		242		80		168,3	TP	7,6	122 877 805	134 63 20
Övergång	219,1		242		80		114,3	TP	7,1	122 890 807	134 64 40
Övergång	219,1		242		80		168,3	TP	7,6	122 877 807	134 64 41
Ändlock	219,1		30		80			TP	5,9	122 384 805	134 63 34
T-rör med gängat uttag	219,1				80		R2”	TP	25,0	122 916 805	134 62 01
T-rör med gängat uttag	219,1				80		R2”	TP	33,4	122 916 807	134 70 58

<< Fler produkter i denna storlek på föregående sida

MONTERINGSFETT & DENSOTAPE

Produkt		RSK nr.	Order nr.
Monteringsfett, tub, 125 g			300 029 000
Monteringsfett, burk, 1000 g			300 028 000
Densotape, B=100mm, L=10000mm			800 731 000

Alvenius® Termoplastbelagt med Victaulic koppling

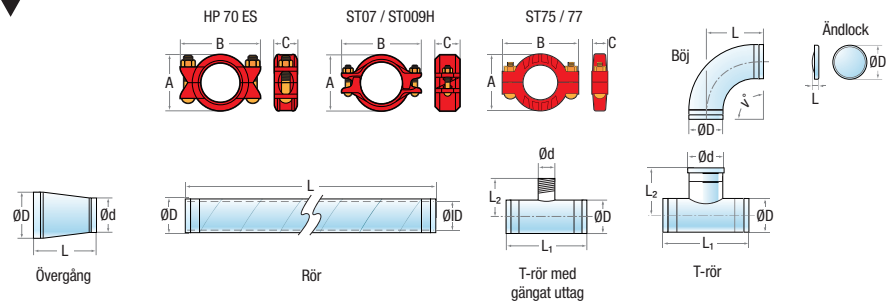

Size Ø 273 mm VICTAULIC

Produkt	ØD mm	Tjocklek mm	L mm	A mm	Tryck Bar*	Fläns DN/DIN	Vinkel ° / Utlopp	Material / Ytbehandling	Vikt kg	Order nr.	RSK nr.
Rör	273,0	3	3000		35			TP	64,0	100 329 805	134 62 59
Rör	273,0	3	3000		35			TP	64,0	100 329 807	134 65 15
Rör	273,0	3	5800		35			TP	129,0	100 328 805	134 62 36
Rör	273,0	3	5800		35			TP	129,0	100 328 807	134 65 16
Rör	273,0	3,6	500		65			TP	13,6	122 324 807	134 65 18
Rör	273,0	3,6	600		65			TP	16,0	122 340 805	134 62 37
Rör	273,0	3,6	600		65			TP	16,0	122 340 807	134 65 19
Rör	273,0	3,6	1000		65			TP	25,0	122 325 805	134 62 38
Rör	273,0	3,6	1000		65			TP	25,5	122 325 807	134 65 20
Rör	273,0	3,6	3000		65			TP	73,0	122 327 805	134 62 39
Rör	273,0	3,6	5800		65			TP	146,0	122 330 805	134 62 40
Rör	273,0	4,4	200		65			TP	7,3	122 339 807	134 65 17
Rör	273,0	4,4	600		80			TP	20,0	122 343 805	134 62 41
Rör	273,0	4,4	1000		80			TP	32,0	122 345 805	134 62 42
Rör	273,0	4,4	3000		80			TP	96,0	122 346 805	134 62 43
Rör	273,0	4,4	5800		80			TP	176,0	122 533 805	134 62 44
Koppling ST07 med packning	273,0			327				Målat	10,7	120 916 800	134 63 91
Koppling ST77 med packning	273,0			343	80			Målat	12,8	120 825 800	134 61 71
Koppling HP-70ES m. packning	273,0			346				Målat	14,9	120 827 800	134 63 90
Gummipacking	273,0							EPDM	0,4	120 799 801	134 61 80
Böj	273,0		75		80		7,5	TP	11,0	122 669 805	134 62 77
Böj	273,0		100		80		15	TP	11,0	122 670 805	134 62 78
Böj	273,0		152		80		30	TP	14,0	122 671 805	134 62 79
Böj	273,0		121		80		45	TP	15,1	122 672 805	134 62 80
Böj	273,0		229		80		90	TP	27,0	122 674 805	134 62 81
Böj	273,0		233		80		15	TP	11,0	122 670 807	134 64 70
Böj	273,0		448		80		45	TP	18,0	110 672 807	134 64 71
Böj	273,0		163		80		7,5	TP	7,0	110 669 807	134 64 69
Böj	273,0		566		80		90	TP	30,0	110 674 807	134 64 72
Böj	273,0		364		80		30	TP	14,0	122 671 807	134 64 73
T-rör	273,0				80		273	TP	44,9	122 735 805	134 63 00
T-rör	273,0				80		273	TP	44,9	111 735 807	134 65 80
Övergång	273,0		152		80		219,1	TP	8,9	122 882 805	134 63 21
Övergång	273,0		152		80		219,1	TP	12,0	122 882 807	134 64 42
Ändlock	273,0		32		80			TP	10,0	122 369 805	134 63 35
T-rör med gängat uttag	273,0				80		R2”	TP	34,4	122 742 805	134 62 02
T-rör med gängat uttag	273,0				80		R2”	TP	34,4	122 742 807	134 70 59

MONTERINGSFETT & DENSOTAPE

Produkt		RSK nr.	Order nr.
Monteringsfett, tub, 125 g			300 029 000
Monteringsfett, burk, 1000 g			300 028 000
Densotape, B=100mm, L=10000mm			800 731 000

Alvenius® Termoplastbelagt med Victaulic koppling

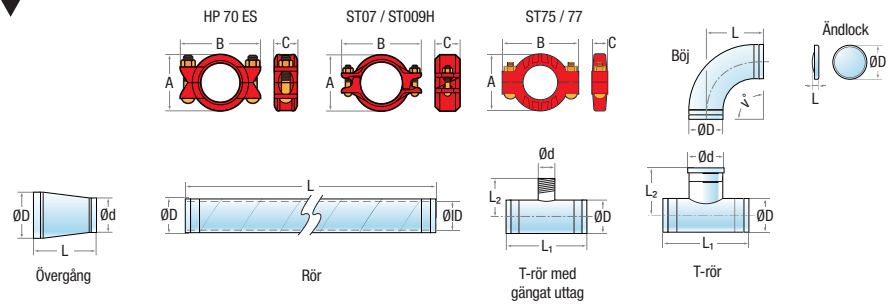

Size Ø 323 mm VICTAULIC

Produkt	ØD mm	Tjocklek mm	L mm	A mm	Tryck Bar*	Fläns DN/DIN	Vinkel ° / Utlopp	Material / Ytbehandling	Vikt kg	Order nr.	RSK nr.
Rör	323,0	3,0	600		30			TP	18,0	100 767 805	134 62 45
Rör	323,0	3,0	600		30			TP	17,6	100 767 807	134 65 21
Rör	323,0	3,0	3000		30			TP	77,0	100 765 805	134 62 46
Rör	323,0	3,0	3000		30			TP	77,0	100 765 807	134 65 22
Rör	323,0	3,0	5800		30			TP	147,0	100 766 807	134 65 23
Rör	323,0	3,0	5800		30			TP	147,0	100 766 805	134 62 47
Rör	323,0	4,4	200		68			TP	9,7	122 857 807	134 65 24
Rör	323,0	4,4	500		68			TP	20,3	122 860 807	134 65 25
Rör	323,0	4,4	600		68			TP	24,0	122 862 805	134 62 48
Rör	323,0	4,4	1000		68			TP	38,1	122 861 807	134 65 26
Rör	323,0	4,4	3000		68			TP	109,0	122 863 805	134 62 49
Rör	323,0	4,4	5800		68			TP	210,0	122 869 805	134 62 50
Rör	323,0	5,7	600		80			TP	29,0	122 960 805	134 62 51
Rör	323,0	5,7	3000		80			TP	138,0	122 316 805	134 62 52
Rör	323,0	5,7	5800		80			TP	266,0	122 319 805	134 62 54
Koppling ST07 med packning	323,0			377				Målat	12,8	120 917 800	134 61 73
Koppling ST77 med packning	323,0			394	80			Målat	15,5	120 826 800	134 61 74
Koppling HP-70ES m. packning	323,0			397				Målat	20,9	120 918 800	134 61 72
Gummipacking	323,0							EPDM	0,5	120 800 801	134 61 81
Böj	323,0		80		80		7,5	TP	12,7	122 697 805	134 62 82
Böj	323,0		110		80		15	TP	17,3	122 698 805	134 62 83
Böj	323,0		121		80		30	TP	26,7	122 699 805	134 62 84
Böj	323,0		507		80		90	TP	80,0	122 702 805	134 62 86
T-rör	323,0				80		323	TP	60,3	122 905 805	134 63 01
T-rör	323,0				80		273	TP	30,0	111 762 807	134 65 81
T-rör	323,0				80		323	TP	39,0	111 905 807	134 65 82
Övergång	323,0		178		80		273	TP	32,2	122 207 805	134 63 22
Ändlock	323,0		32		55			TP	16,3	122 370 805	134 63 36
T-rör med gängat uttag	323,0				36		R2”	TP	44,8	122 497 805	134 62 03

MONTERINGSFETT & DENSOTAPE

Produkt		RSK nr.	Order nr.
Monteringsfett, tub, 125 g			300 029 000
Monteringsfett, burk, 1000 g			300 028 000
Densotape, B=100mm, L=10000mm			800 731 000

Alvenius® Termoplastbelagt med Victaulic koppling

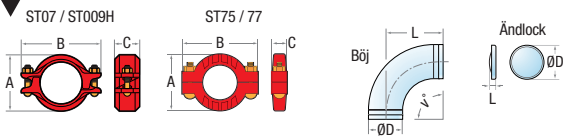

Size Ø 406 mm VICTAULIC

Produkt	ØD mm	Tjocklek mm	L mm	A mm	Tryck Bar*	Fläns DN/DIN	Vinkel ° / Utlopp	Material / Ytbehandling	Vikt kg	Order nr.	RSK nr.
Koppling ST07 med packning	406,4			467				Målat	18,7	120 950 800	
Koppling ST77 med packning	406,4			483	21			Målat	23,2	120 828 800	
Gummipacking	406,4							EPDM	0,6	120 801 801	
Böj	406,4		100		31		7,5	TP	15,3	110 753 805	134 62 87
Böj	406,4		140		31		15	TP	20,8	110 754 805	134 62 88
Böj	406,4		223		31		30	TP	31,0	110 755 805	134 62 89
Böj	406,4		313		31		45	TP	41,2	110 756 805	134 62 90
Böj	406,4		670		31		90	TP	71,9	110 758 805	134 62 91
Ändlock	406,4		40		25			TP	40,0	122 371 805	134 63 37

Size Ø 508 mm VICTAULIC

Produkt	ØD mm	Tjocklek mm	L mm	A mm	Tryck Bar*	Fläns DN/DIN	Vinkel ° / Utlopp	Material / Ytbehandling	Vikt kg	Order nr.	RSK nr.
Koppling ST07 med packning	508,0			582				Målat	30,5	120 952 800	
Koppling ST77 med packning	508,0			597	21			Målat	41,4	120 951 800	
Gummipacking	508,0							EPDM	0,9	120 802 801	
Böj	508,0		110		25		7,5	TP	22,2	110 850 805	134 64 01
Böj	508,0		160		25		15	TP	30,1	110 851 805	134 64 02
Böj	508,0		264		25		30	TP	45,9	110 852 805	134 64 03
Böj	508,0		376		25		45	TP	63,0	110 853 805	134 64 04
Böj	508,0		822		25		90	TP	110,0	110 854 805	134 64 05
Ändlock	508,0		40		25			TP	64,0	122 372 805	134 63 38

MONTERINGSFETT & DENSOTAPE

Produkt		RSK nr.	Order nr.
Monteringsfett, tub, 125 g			300 029 000
Monteringsfett, burk, 1000 g			300 028 000
Densotape, B=100mm, L=10000mm			800 731 000

Some other important references from Fire Protection:
Felbertauerntunnel (AT), Stockholm Metro (SE), Olkiluotu OL3 (FI),
Hutton Oil Platform Removal Project (UK)

Some other important references from Industry:
Stora Enso Gruvöns Bruk - Sewage Water (SE), Fortum Högdalenverket - Waste Water (SE),
Sydvatten - Water Supply (SE), Norwegian Pavilion World Expo 2010 Shanghai - Drainage System (CN),
Condrill Libya - Casing Pipes (LY), Lidingö - Potable Water (SE), Jönköping - District Cooling (SE),
Ånge Energi - Sewage Water (SE)

Some other important references from Mining & Tunneling:
ABB Mining (MN), Aljustrel (PT), Bell Common Tunnel (UK), Boliden Garpenberg Mine (SE),
Boliden Kristineberg Mine (SE), Boliden Renström Mine (SE), Bulghah Gold Mine (SA),
Dannemora Mineral (SE), Deutsche Steinkohle AG (DE), Ellhnikos Xrysos (GR),
Ethiopian Mineral Development (ET), Hallandsas Project (SE), Heathrow Terminal 5 Tunnel (UK),
Hitura Mine (FI), Honour Oak Tunnel (UK), Lissabon Metro (PT), Lørentunnelen (NO),
Malmö Citytunnel (SE), Midroc Gold Mine (ET), Nordkalk Oy (FI), Northern Iron Sydvaranger Iron Project (NO),
Philex (PH), South Crofty Mine (UK), Zinkgruvan (SE)

Some other important references from Snowmaking:
Trysil (NO), Åre (SE), Zermatt (CH), Boi Taull (ES), Arinsal (AD), Madonna di Campiglio (IT),
Obersdorf (AT), Levi (FI), Idre (SE), Otepää (EE), Sheregesh (RU), Cortina (IT), Verbier (CH),
Vasaloppet (SE), Hafjell/Lillehammer (NO), Jaworzuna Krynicka (PL), Ski Mont Saint-Bruno (CA),
Brasov (RO)

Some other important reference from Miscellaneous:
Böhler - Powder Capsules (AT), Erasteel - Powder Capsules (SE)

www.sinnebild.se

LLOYD'S REGISTER QUALITY ASSURANCE

ISO9001 · ISO14001

BOXHOLMS AB GROUP

ALVENIUS®

AB Alvenius Industrier, P.O. Box 550, SE-631 07 ESKILSTUNA, SWEDEN
Phone: +46 16 16 65 00, Fax: +46 16 12 26 34, Email: info@Alvenius.se
www.alvenius.com